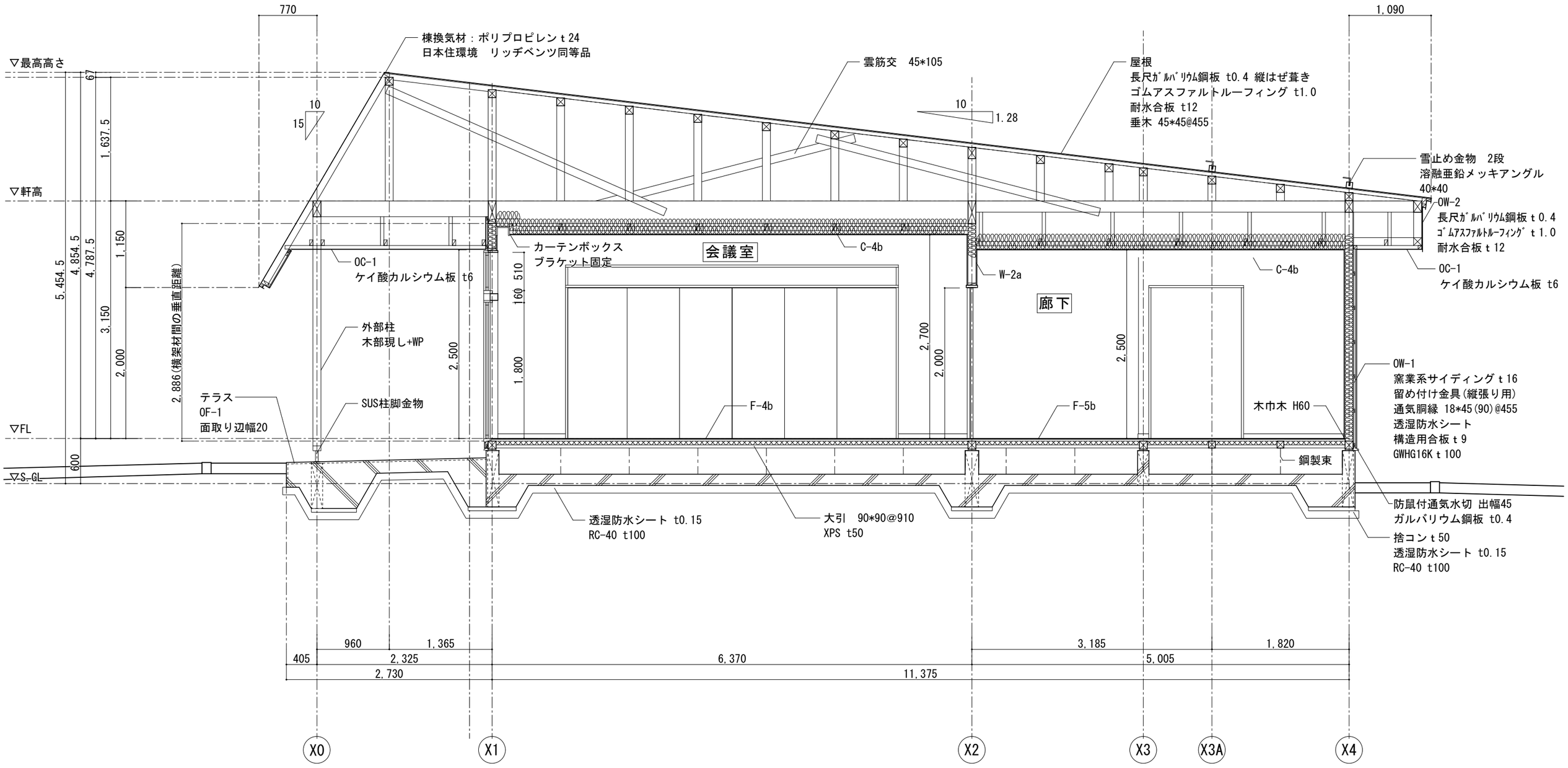

A-A’ 断面詳細図 S:1/50

UW
宇和建築設計事務所 / UWA,LLC
〒980-0013　宮城県仙台市青葉区花京院2-1-36
TEL 022-706-2683 / FAX 022-774-2039 / MAIL uw@uwaa.co.jp
一級建築士事務所宮城県知事登録　第22210213号

管理建築士	宇都宮　俊 / Shun Utsunomiya 一級建築士　第369398号	工事名称	令和7年度　下高城集会所建築工事	番号	A — 2301
代表設計士	宇都宮　俊 / Shun Utsunomiya 一級建築士　第369398号	図面名称	断面詳細図-1	縮尺	1:50 (A3)
担当設計士	白鳥　大樹 / Daiki Shiratori 二級建築士　第17398号	設計段階	基本・実施・確認・現場・竣工	日付	2025.01.28

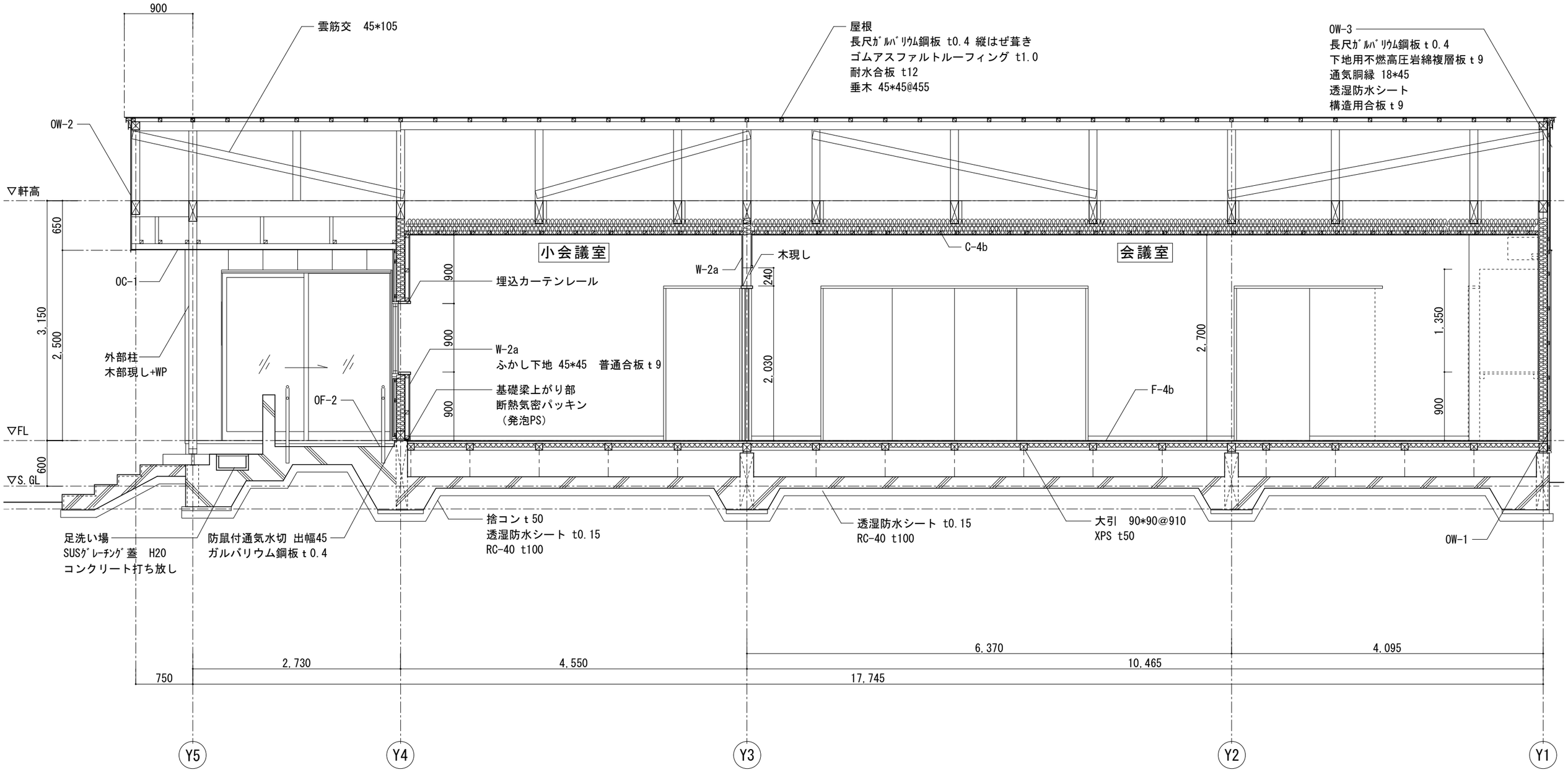

B-B’ 断面詳細図 S:1/50

※OW-3の屋内側GB-Rｔ12.5は軒裏まで張り上げること

UW	宇和建築設計事務所 / UWA,LLC 〒980-0013 宮城県仙台市青葉区花京院2-1-36 TEL 022-706-2683 / FAX 022-774-2039 / MAIL uw@uwaa.co.jp 一級建築士事務所宮城県知事登録 第22210213号	管理建築士	宇都宮 俊 / Shun Utsunomiya 一級建築士 第369398号	工事名称	令和7年度 下高城集会所建築工事	番号	A — 2302
		代表設計士	宇都宮 俊 / Shun Utsunomiya 一級建築士 第369398号	図面名称	断面詳細図-2	縮尺	1:50 (A3)
		担当設計士	白鳥 大樹 / Daiki Shiratori 二級建築士 第17398号	設計段階	基本・実施・確認・現場・竣工	日付	2025.01.28

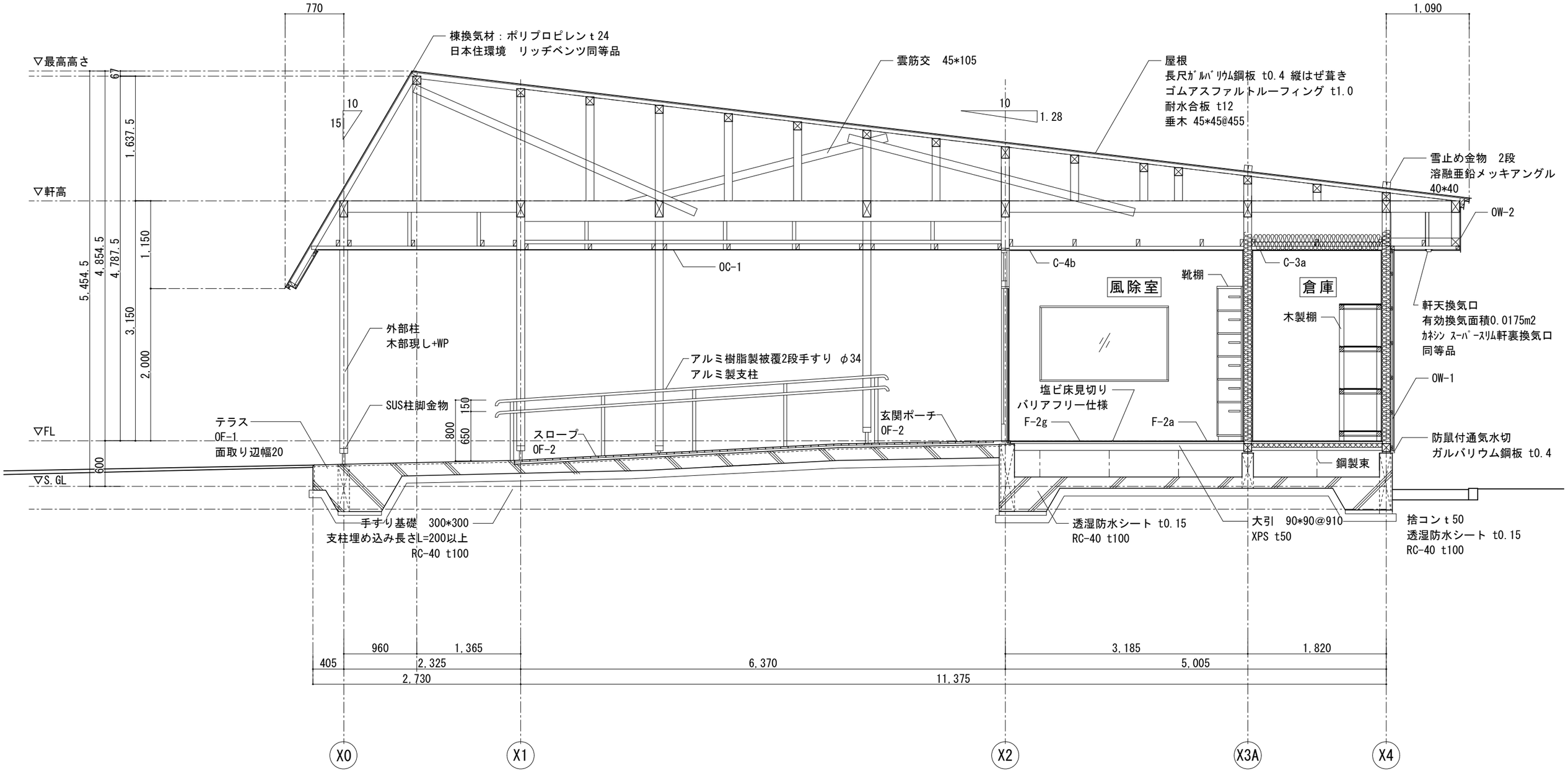

C-C’ 断面詳細図 S:1/50

UW
宇和建築設計事務所 / UWA,LLC
〒980-0013　宮城県仙台市青葉区花京院2-1-36
TEL 022-706-2683 / FAX 022-774-2039 / MAIL uw@uwaa.co.jp
一級建築士事務所宮城県知事登録　第22210213号

管理建築士	宇都宮　俊 / Shun Utsunomiya 一級建築士　第369398号	工事名称	令和7年度　下高城集会所建築工事	番号	A — 2303
代表設計士	宇都宮　俊 / Shun Utsunomiya 一級建築士　第369398号	図面名称	断面詳細図-3	縮尺	1:50 (A3)
担当設計士	白鳥　大樹 / Daiki Shiratori 二級建築士　第17398号	設計段階	基本・実施・確認・現場・竣工	日付	2025.01.28

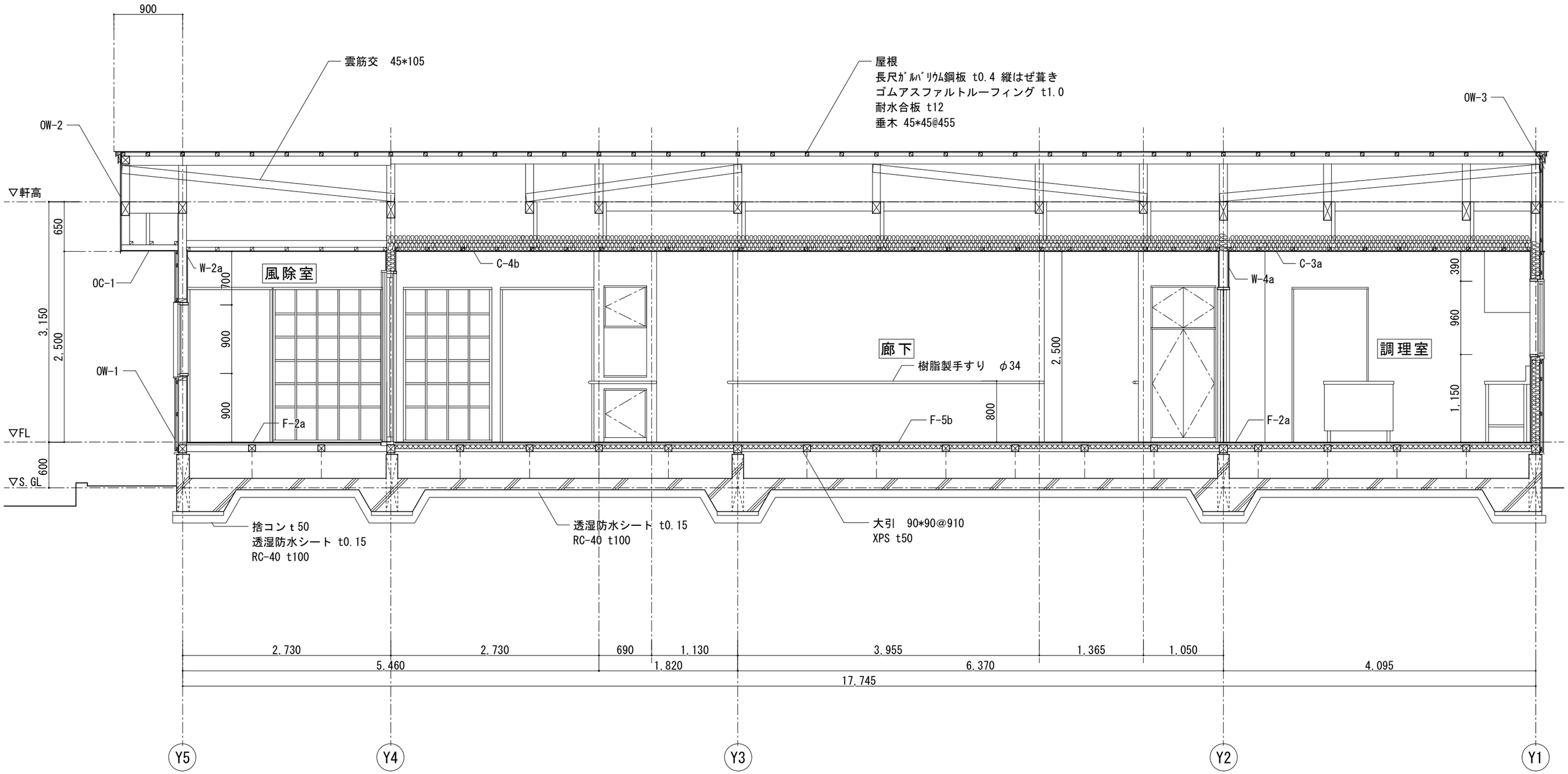

D-D’ 断面詳細図 S:1/50

※OW-3の屋内側GB-R t 12.5は軒裏まで張り上げること

UW
宇和建築設計事務所 / UWA,LLC
〒980-0013　宮城県仙台市青葉区花京院2-1-36
TEL 022-706-2683 / FAX 022-774-2039 / MAIL uw@uwaa.co.jp
一級建築士事務所宮城県知事登録　第22210213号

管理建築士	宇都宮　俊 / Shun Utsunomiya 一級建築士　第369398号	工事名称	令和7年度　下高城集会所建築工事	番号	A — 2304
代表設計士	宇都宮　俊 / Shun Utsunomiya 一級建築士　第369398号	図面名称	断面詳細図-4	縮尺	1:50 (A3)
担当設計士	白鳥　大樹 / Daiki Shiratori 二級建築士　第17398号	設計段階	基本・実施・確認・現場・竣工	日付	2025.01.28

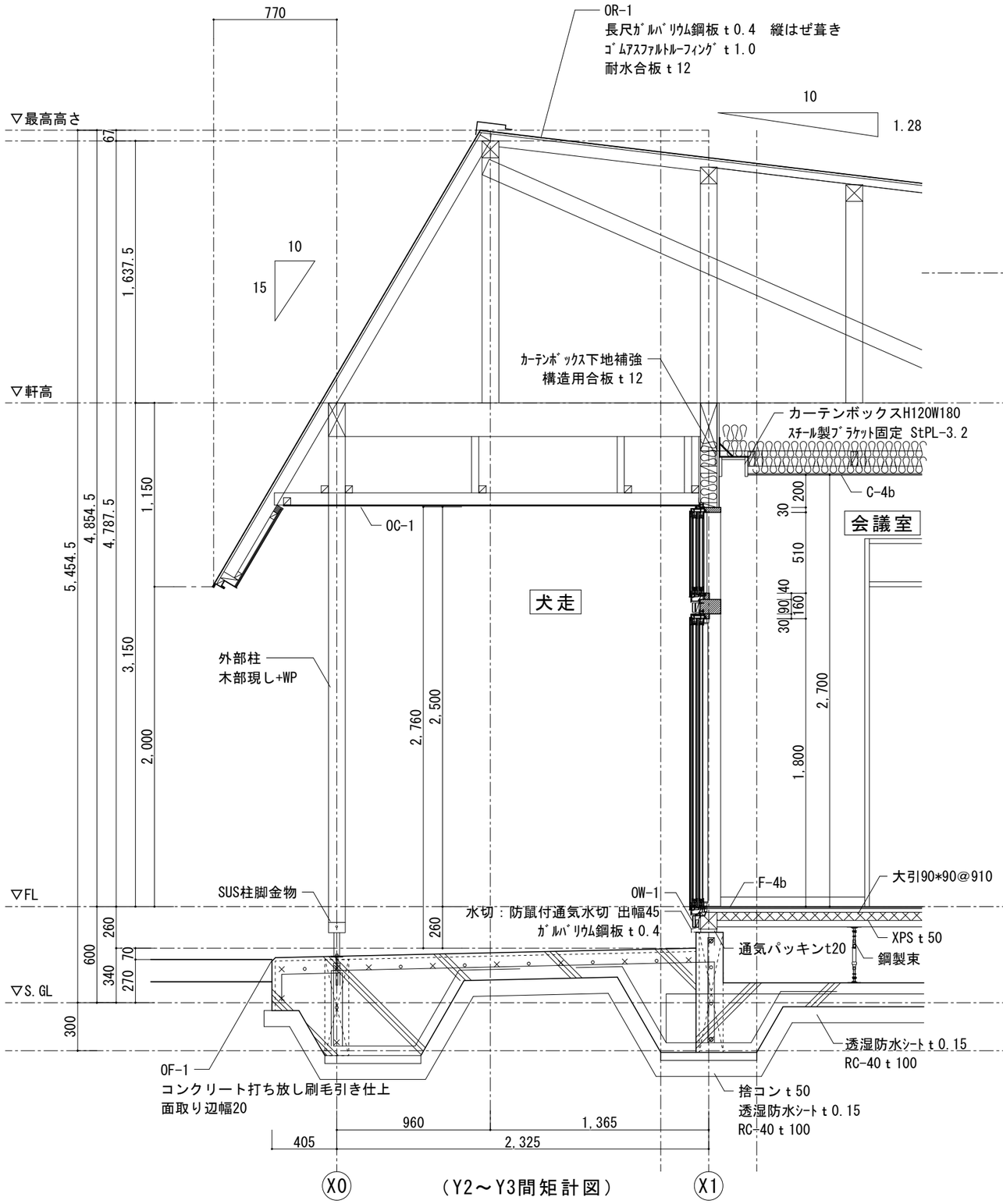

（Y2～Y3間矩計図）

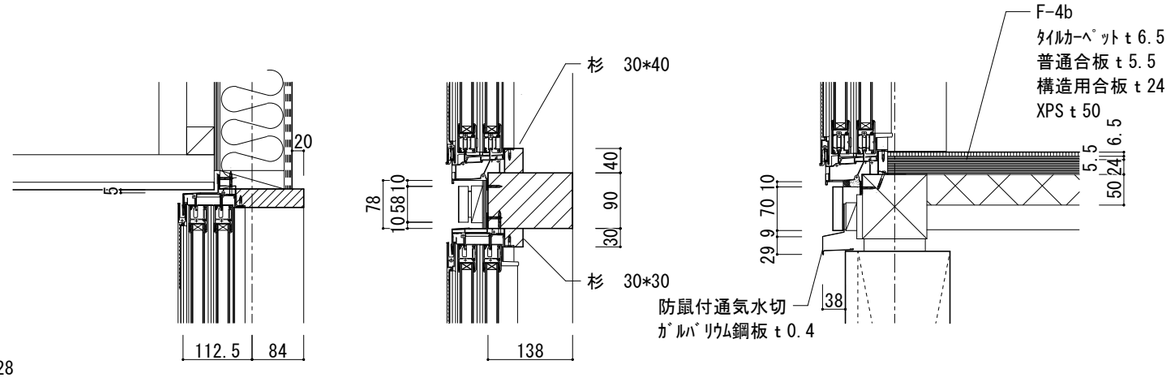

（犬走サッシ部分詳細図 S=1:10）

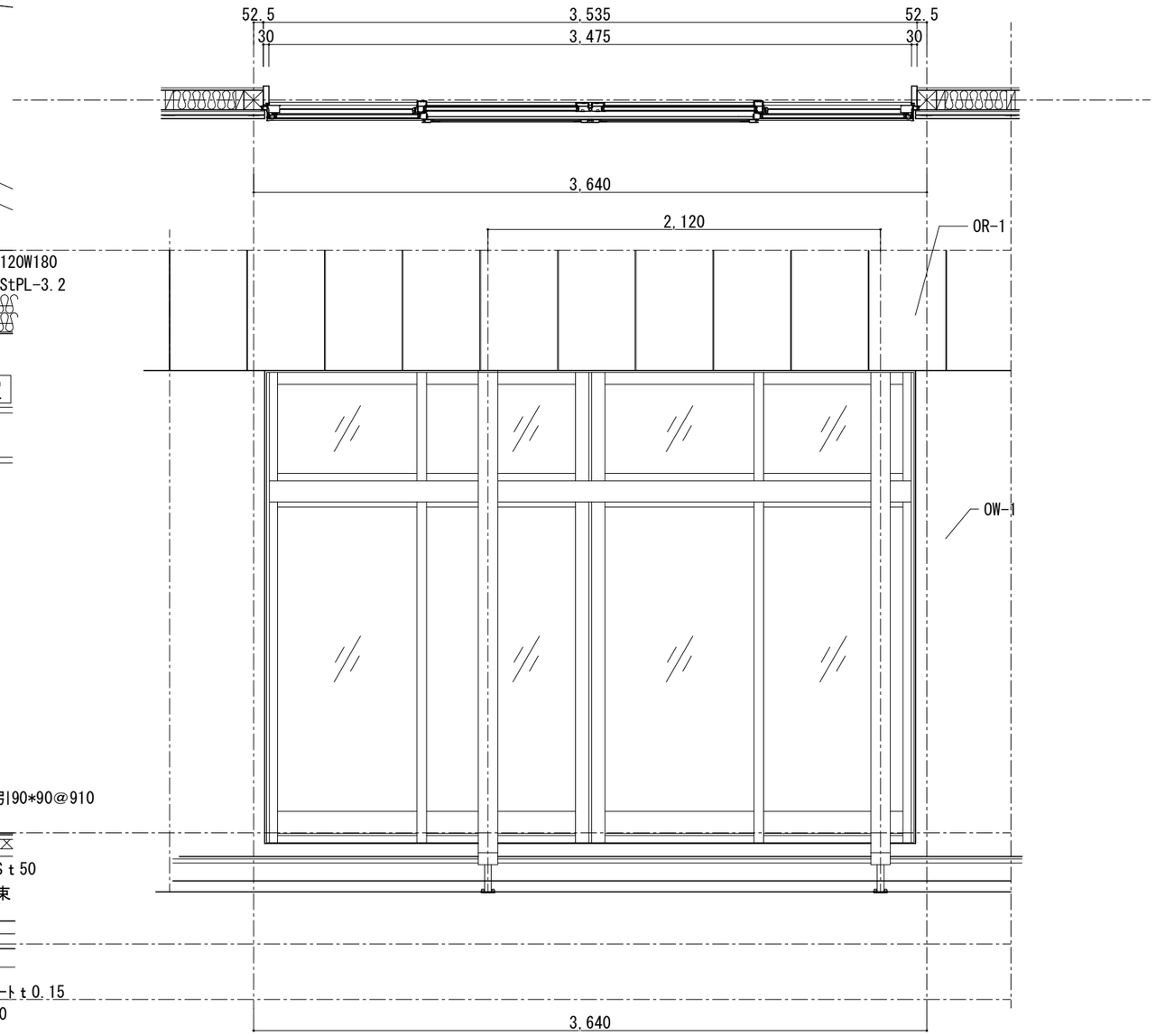

UW
宇和建築設計事務所 / UWA, LLC
〒980-0013　宮城県仙台市青葉区花京院2-1-36
TEL 022-706-2683 / FAX 022-774-2039 / MAIL uw@uwaa.co.jp
一級建築士事務所宮城県知事登録　第22210213号

管理建築士	宇都宮　俊 / Shun Utsunomiya 一級建築士　第369398号	工事名称	令和7年度　下高城集会所建築工事
代表設計士	宇都宮　俊 / Shun Utsunomiya 一級建築士　第369398号	図面名称	矩計図-1
担当設計士	白鳥　大樹 / Daiki Shiratori 二級建築士　第17398号	設計段階	基本・実施・確認・現場・竣工

番号	A — 3001
縮尺	1:30 (A3)
日付	2025.01.28

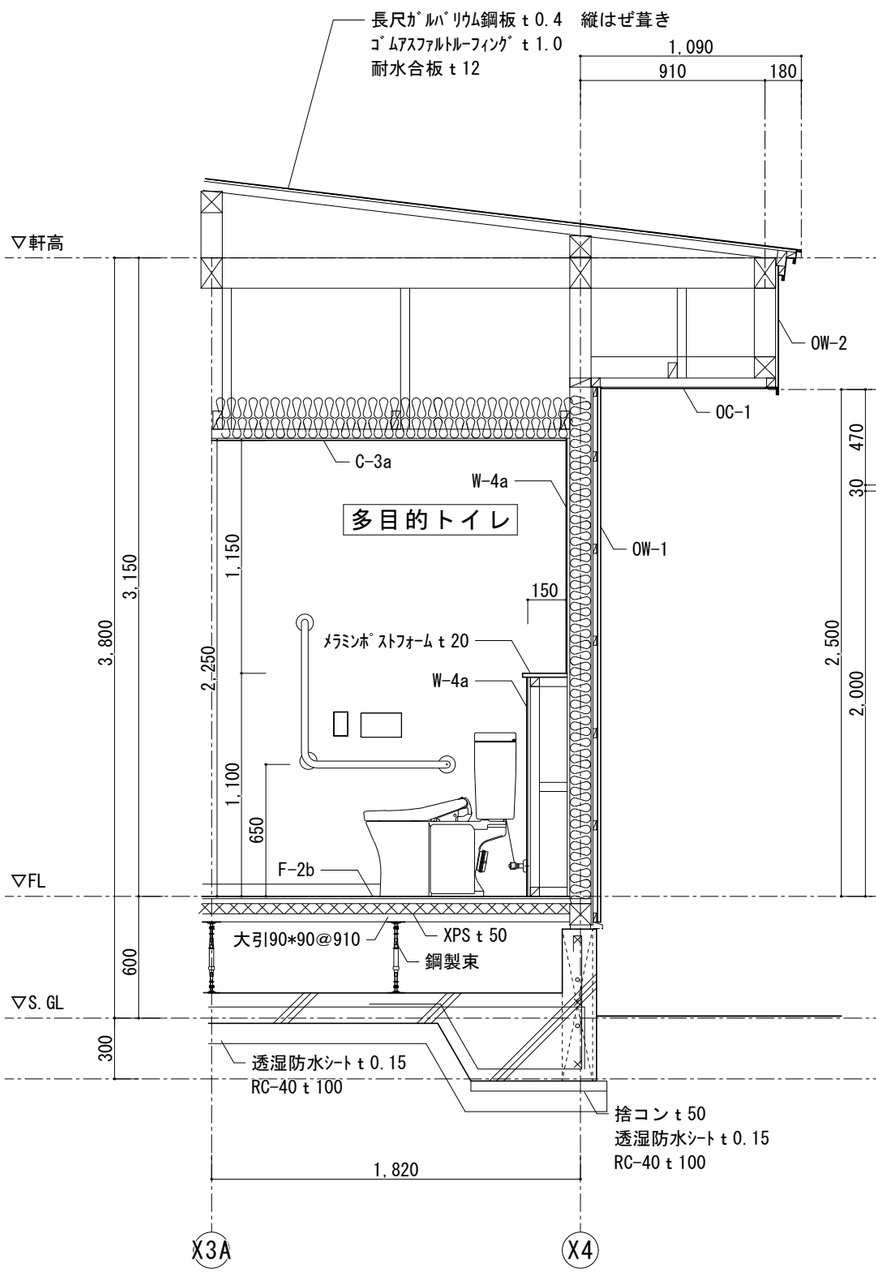

（Y2+2,415～Y3-2,135間矩計図）

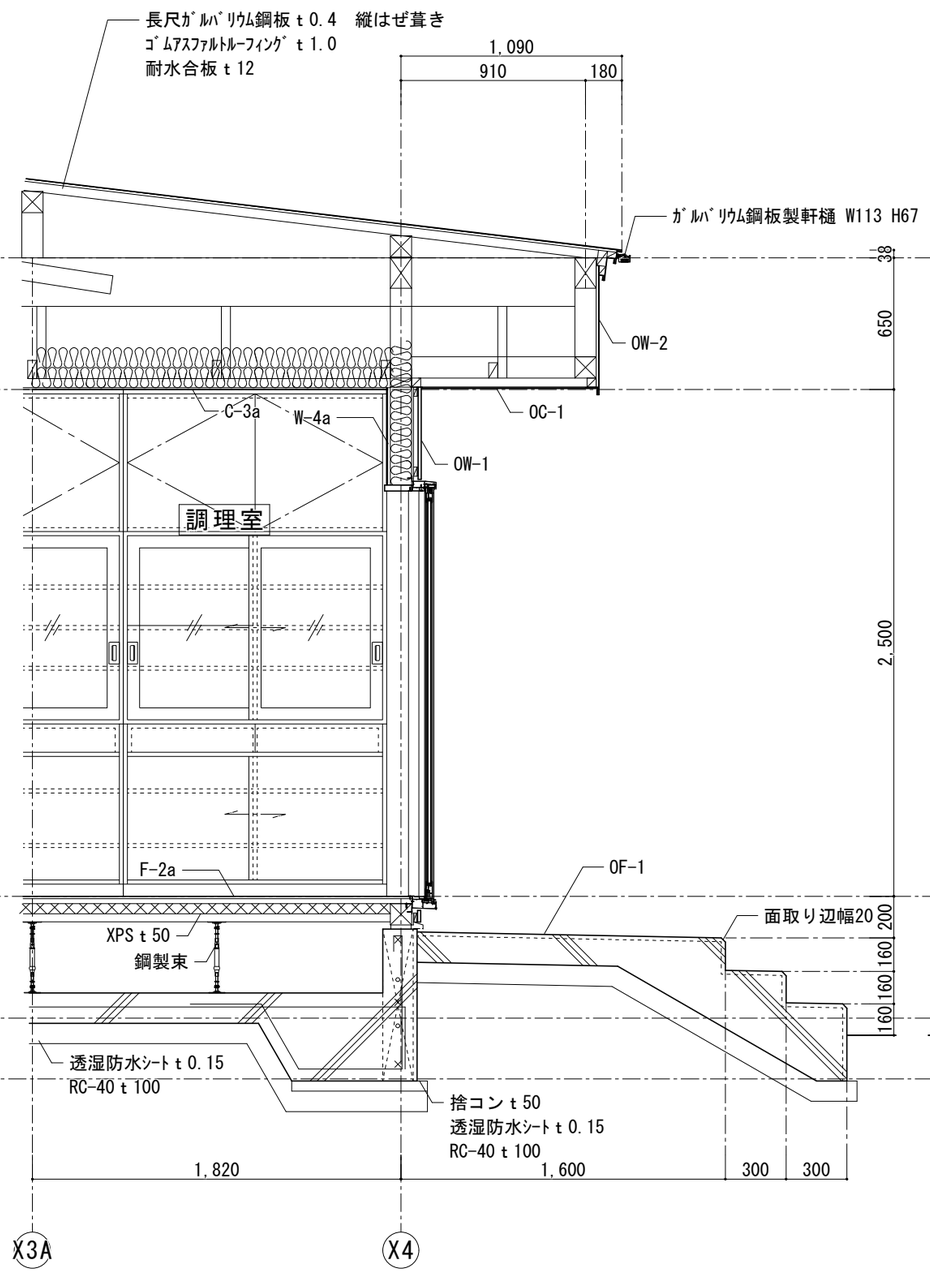

（Y1～Y2間矩計図）

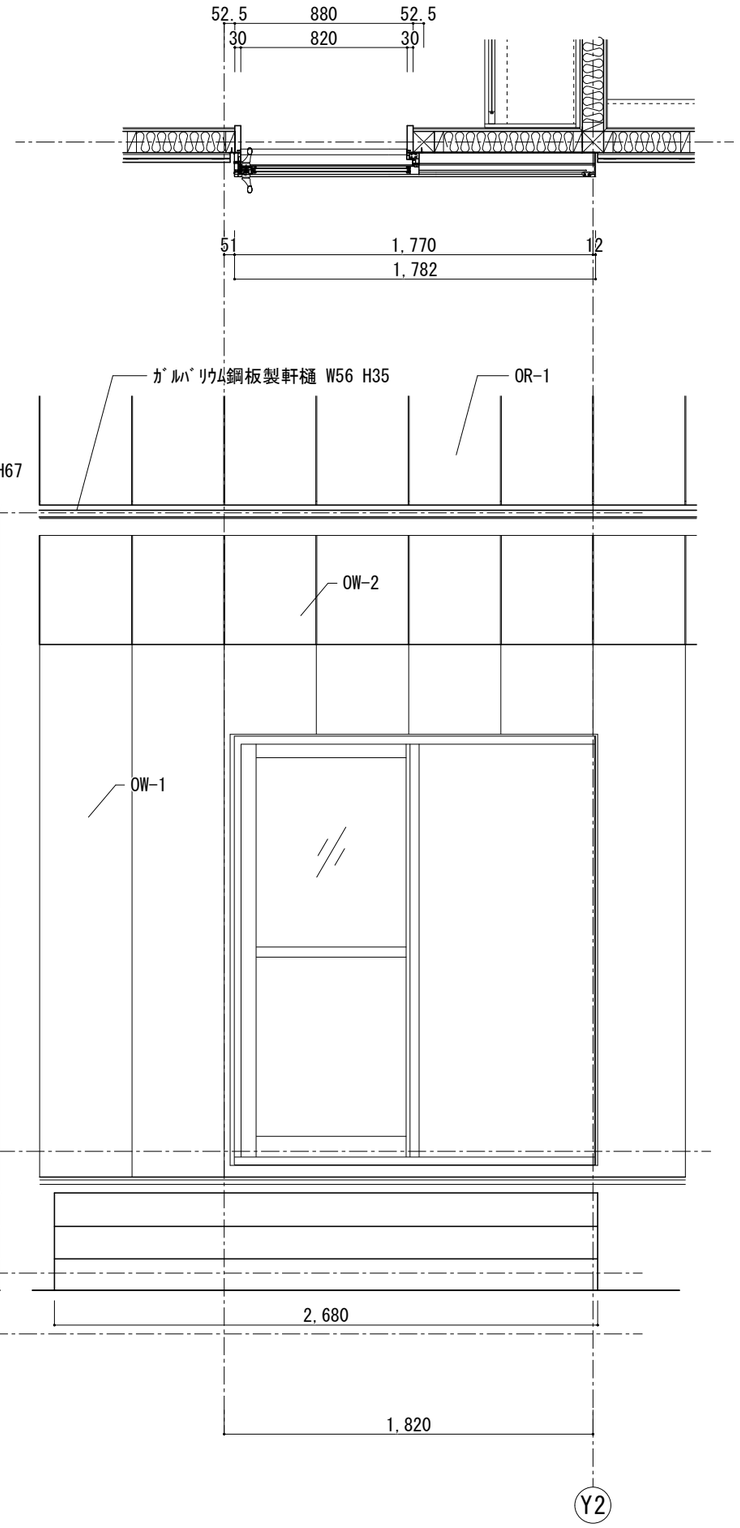

UW
宇和建築設計事務所 / UWA,LLC
〒980-0013　宮城県仙台市青葉区花京院2-1-36
TEL 022-706-2683 / FAX 022-774-2039 / MAIL uw@uwaa.co.jp
一級建築士事務所宮城県知事登録　第22210213号

管理建築士	宇都宮　俊 / Shun Utsunomiya 一級建築士　第369398号	工事名称	令和7年度　下高城集会所建築工事	番号	A — 3002
代表設計士	宇都宮　俊 / Shun Utsunomiya 一級建築士　第369398号	図面名称	矩計図-2	縮尺	1:30 (A3)
担当設計士	白鳥　大樹 / Daiki Shiratori 二級建築士　第17398号	設計段階	基本・実施・確認・現場・竣工	日付	2025.01.28

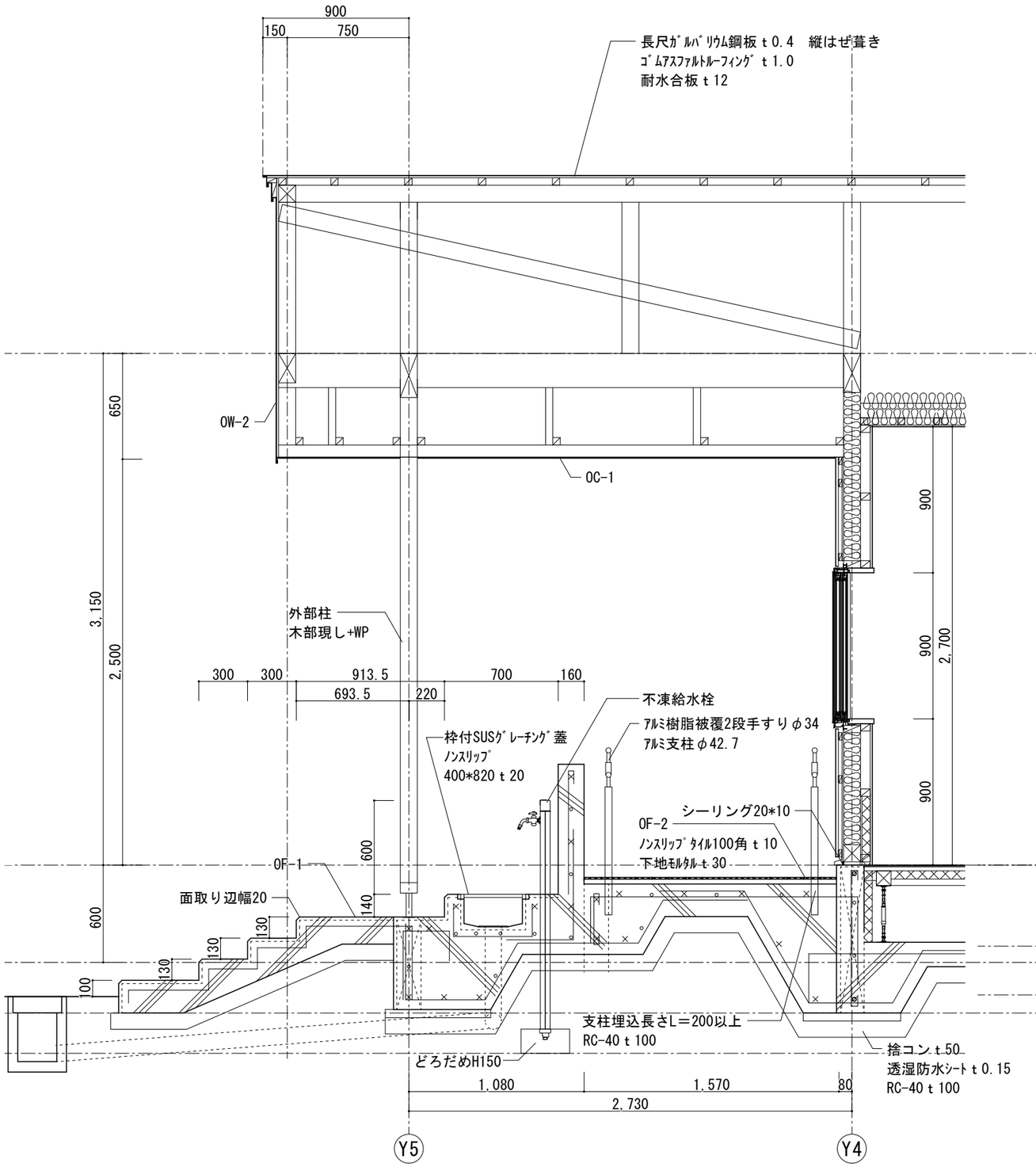

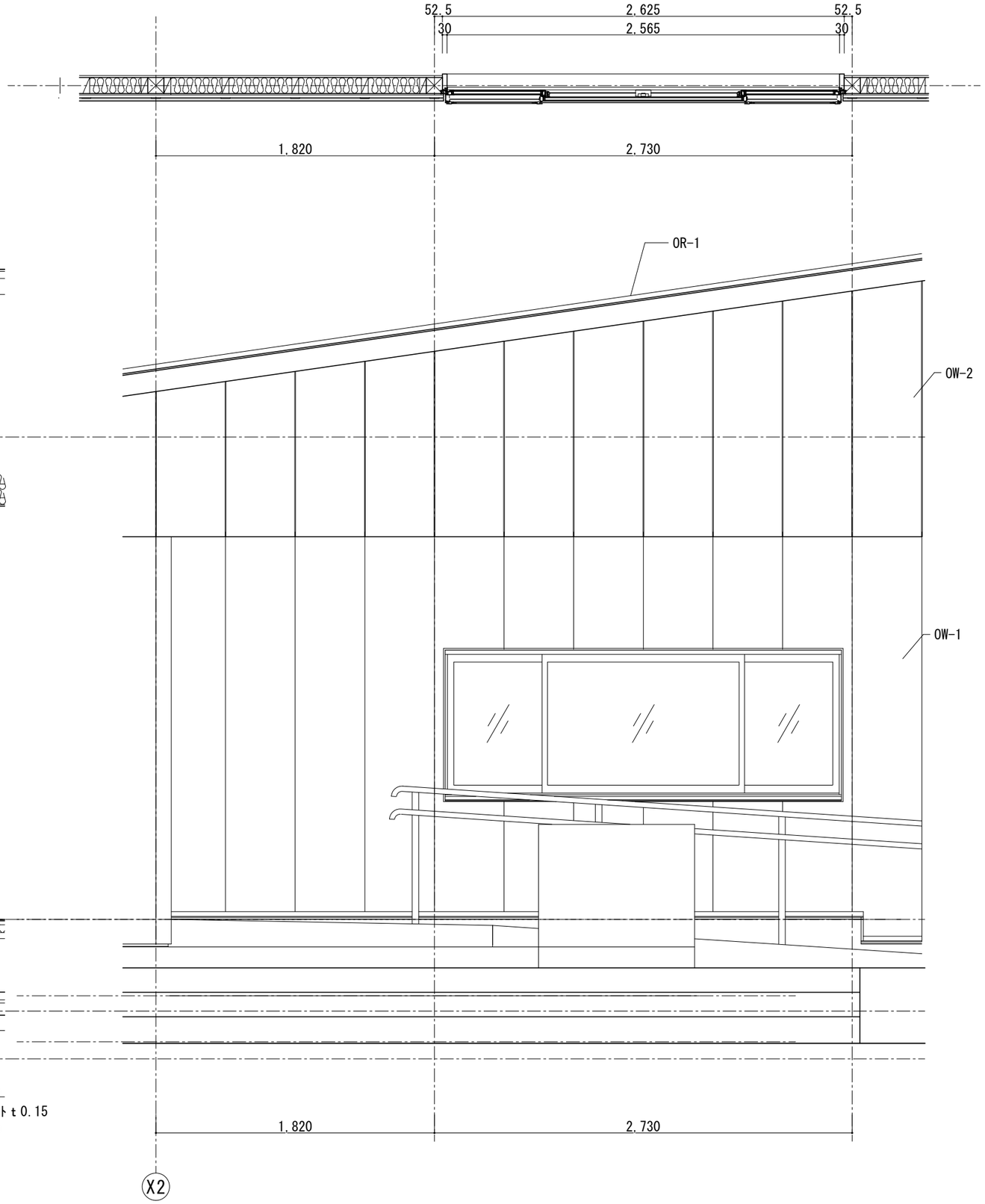

（X1～X2間矩計図）

UW
宇和建築設計事務所 / UWA, LLC
〒980-0013　宮城県仙台市青葉区花京院2-1-36
TEL 022-706-2683 / FAX 022-774-2039 / MAIL uw@uwaa.co.jp
一級建築士事務所宮城県知事登録　第22210213号

管理建築士	宇都宮　俊 / Shun Utsunomiya 一級建築士　第369398号	工事名称	令和7年度　下高城集会所建築工事	番号	A — 3003
代表設計士	宇都宮　俊 / Shun Utsunomiya 一級建築士　第369398号	図面名称	矩計図-3	縮尺	1:30 (A3)
担当設計士	白鳥　大樹 / Daiki Shiratori 二級建築士　第17398号	設計段階	基本・実施・確認・現場・竣工	日付	2025.01.28

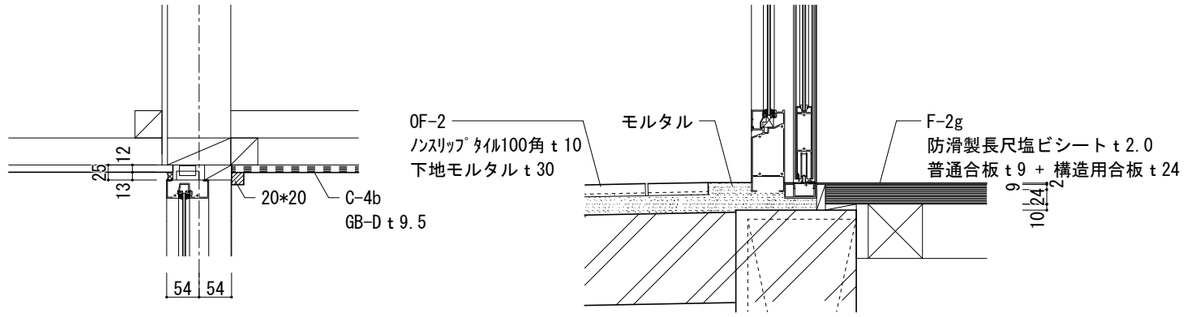

（風除室サッシ部分詳細図 S=1:10）

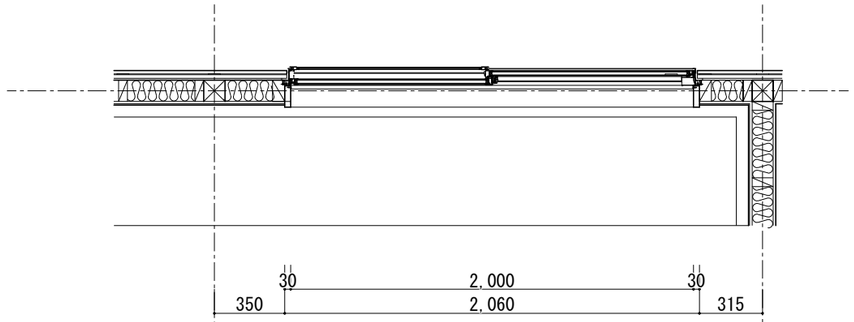

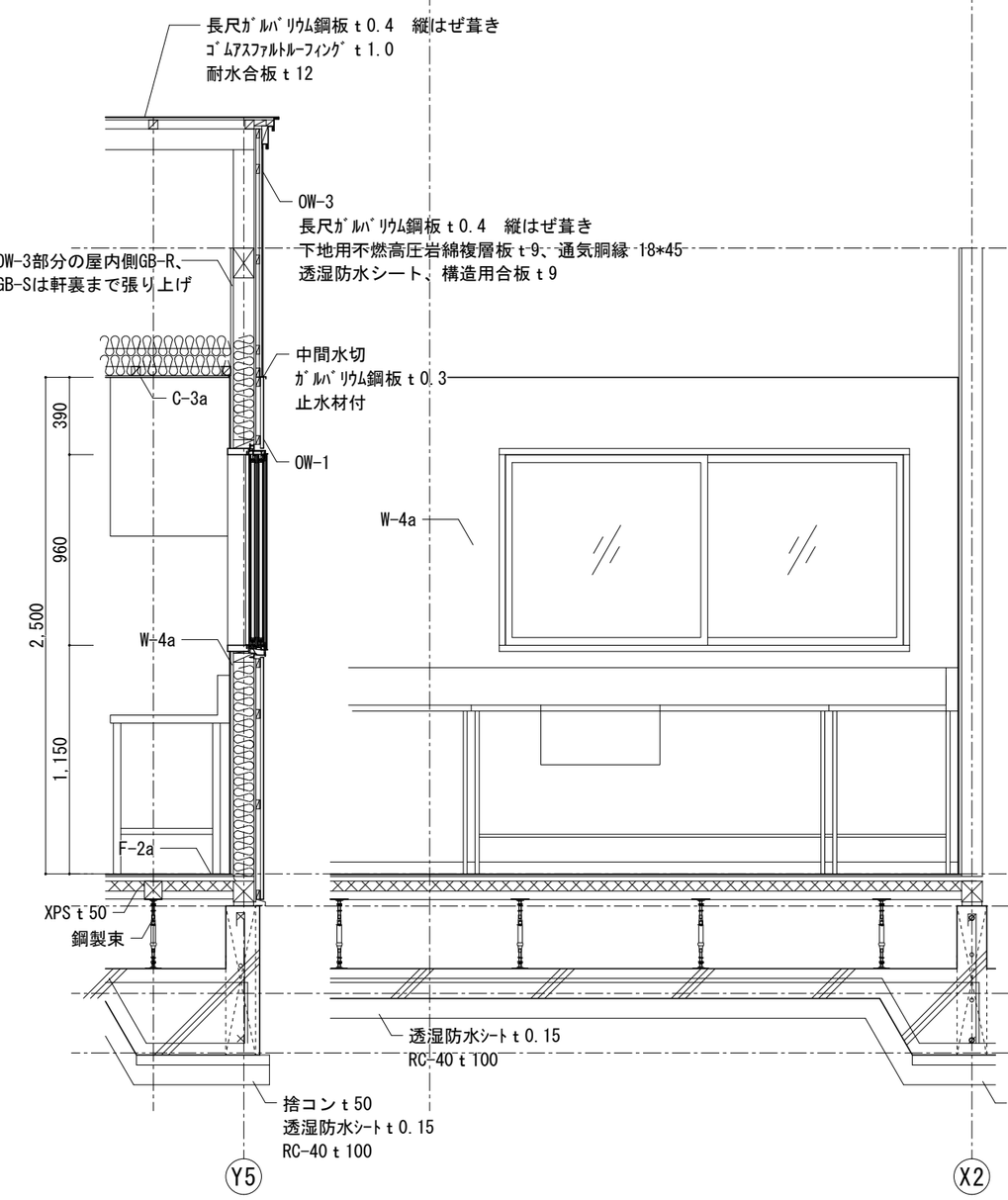

（X2～X3間矩計図）

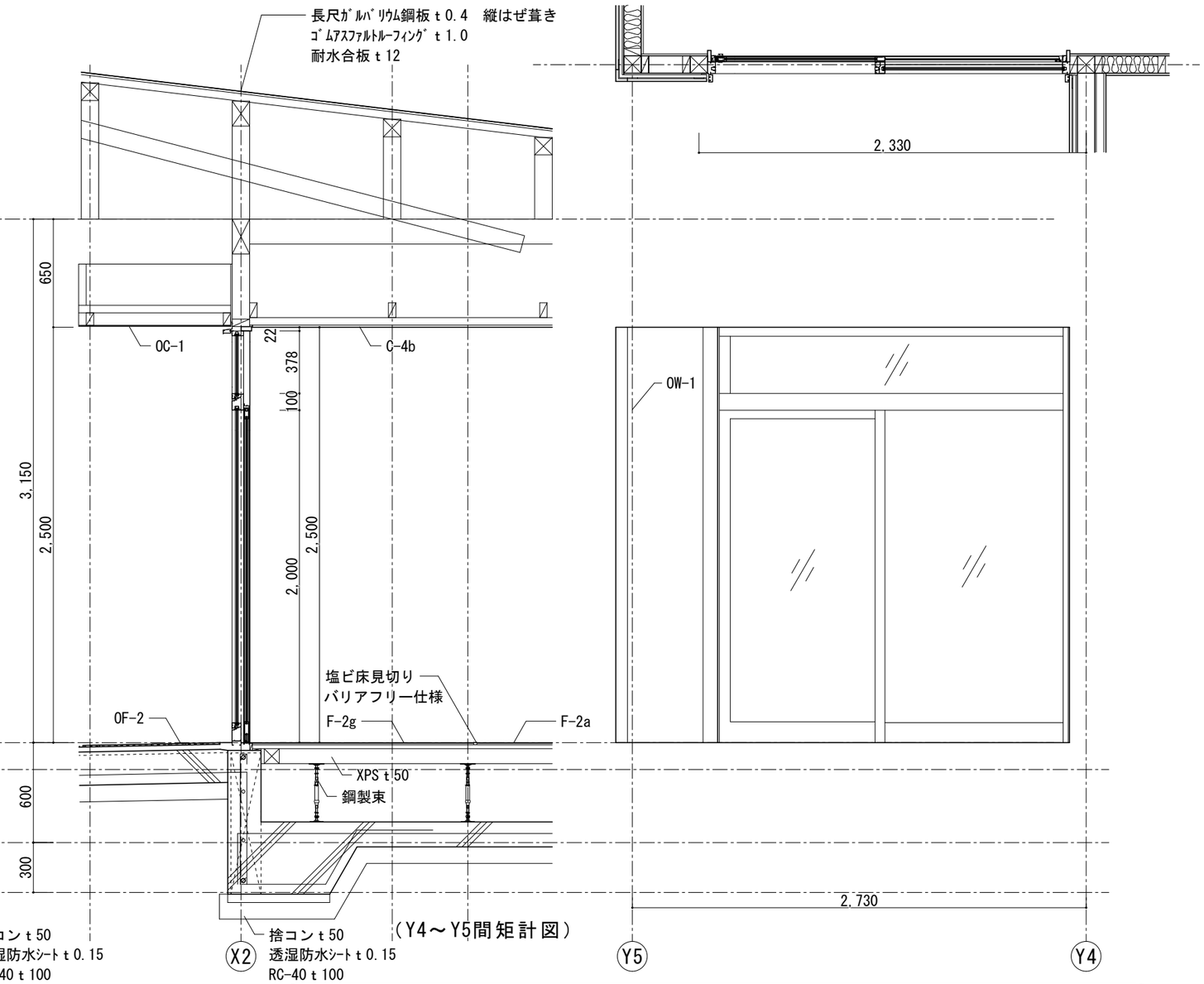

（Y4～Y5間矩計図）

UW
宇和建築設計事務所 / UWA, LLC
〒980-0013　宮城県仙台市青葉区花京院2-1-36
TEL 022-706-2683 / FAX 022-774-2039 / MAIL uw@uwaa.co.jp
一級建築士事務所宮城県知事登録　第22210213号

管理建築士	宇都宮　俊 / Shun Utsunomiya 一級建築士　第369398号	工事名称	令和7年度　下高城集会所建築工事	番号	A — 3004
代表設計士	宇都宮　俊 / Shun Utsunomiya 一級建築士　第369398号	図面名称	矩計図-4	縮尺	1:30 (A3)
担当設計士	白鳥　大樹 / Daiki Shiratori 二級建築士　第17398号	設計段階	基本・実施・確認・現場・竣工	日付	2025.01.28

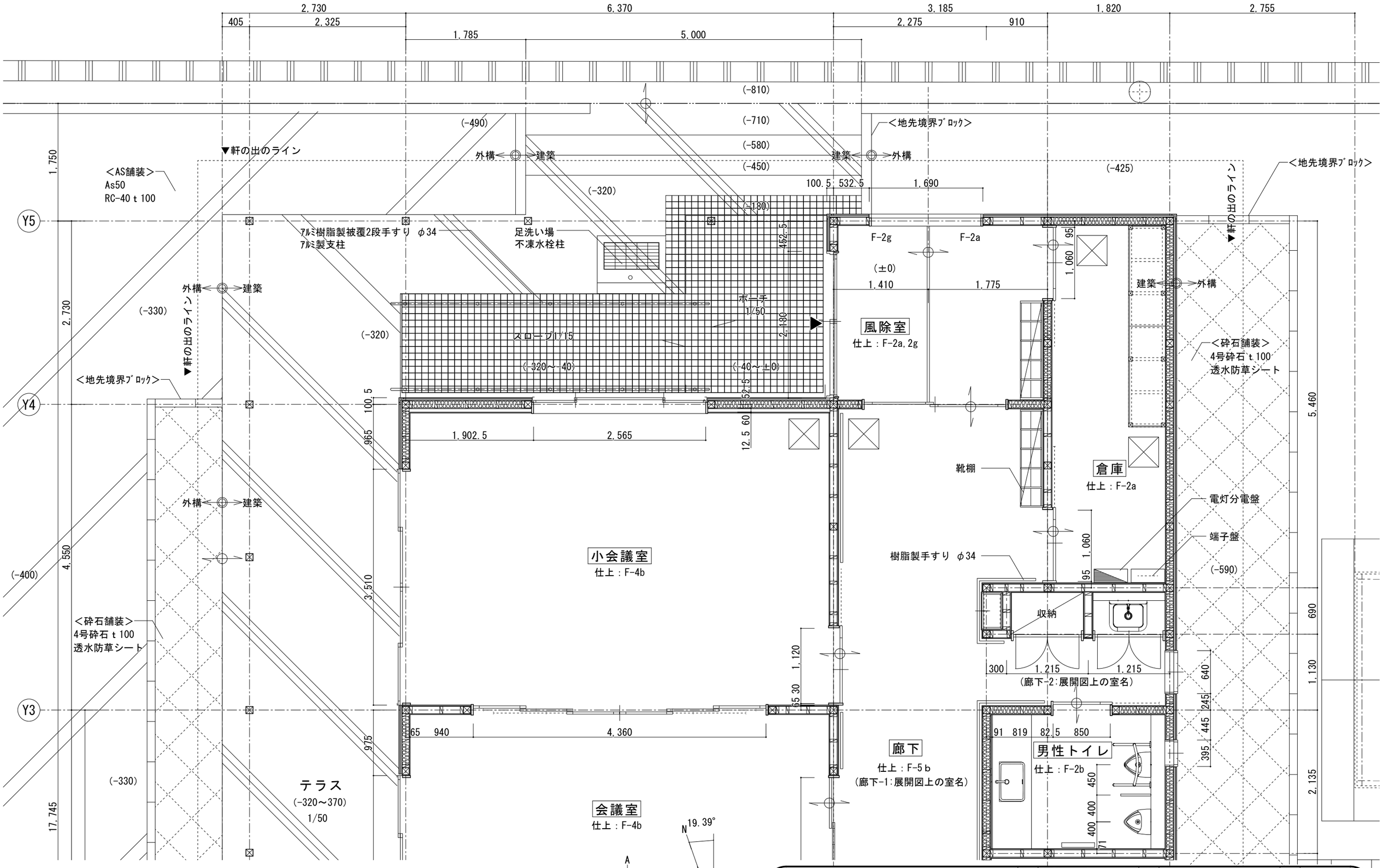

凡例

▼ ：出入口（戸）を示す

：工事区分を示す

：仕上切り替え位置を示す

：床点検口　450×450（気密・断熱）を示す。

平面詳細図-1 S：1/50

※<外構工事>は別途工事

UW

宇和建築設計事務所 / UWA, LLC

〒980-0013　宮城県仙台市青葉区花京院2-1-36

TEL 022-706-2683 / FAX 022-774-2039 / MAIL uw@uwaa.co.jp

一級建築士事務所宮城県知事登録　第22210213号

管理建築士	宇都宮　俊 / Shun Utsunomiya 一級建築士　第369398号	工事名称	令和7年度　下高城集会所建築工事	番号	A ― 3101
代表設計士	宇都宮　俊 / Shun Utsunomiya 一級建築士　第369398号	図面名称	平面詳細図-1	縮尺	1:50 (A3)
担当設計士	白鳥　大樹 / Daiki Shiratori 二級建築士　第17398号	設計段階	基本・実施・確認・現場・竣工	日付	2025.01.28

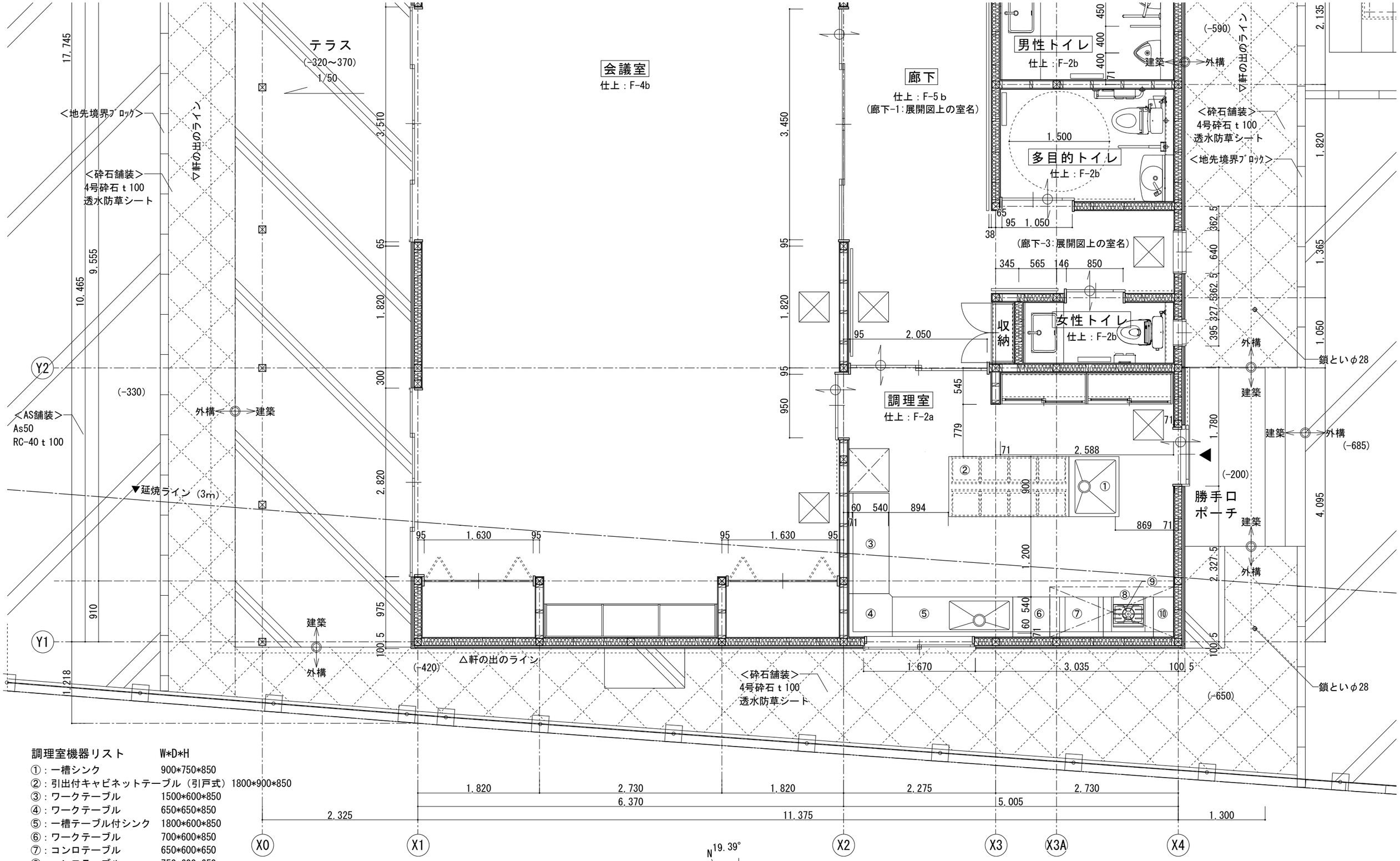

調理室機器リスト	W*D*H
①：一槽シンク	900*750*850
②：引出付キャビネットテーブル（引戸式）	1800*900*850
③：ワークテーブル	1500*600*850
④：ワークテーブル	650*650*850
⑤：一槽テーブル付シンク	1800*600*850
⑥：ワークテーブル	700*600*850
⑦：コンロテーブル	650*600*650
⑧：コンロテーブル	750*600*650
⑨：ガスコンロ	450*450*200
⑩：ワークテーブル	300*600*850

平面詳細図-2 S：1/50

※<外構工事>は別途工事

凡例

▼ ：出入口（戸）を示す

：工事区分を示す

：仕上切り替え位置を示す

：床点検口　450×450（気密・断熱・鍵付き）を示す。

A B C D 展開記号

N 19.39°

UW
宇和建築設計事務所 / UWA, LLC
〒980-0013　宮城県仙台市青葉区花京院2-1-36
TEL 022-706-2683 / FAX 022-774-2039 / MAIL uw@uwaa.co.jp
一級建築士事務所宮城県知事登録　第22210213号

管理建築士	宇都宮　俊 / Shun Utsunomiya 一級建築士　第369398号	工事名称	令和7年度　下高城集会所建築工事	番号	A — 3102
代表設計士	宇都宮　俊 / Shun Utsunomiya 一級建築士　第369398号	図面名称	平面詳細図-2	縮尺	1:50 (A3)
担当設計士	白鳥　大樹 / Daiki Shiratori 二級建築士　第17398号	設計段階	基本・実施・確認・現場・竣工	日付	2025.01.28

室名	風除室			
床	F-2a F-2g	長尺塩ビシートt2.0　普通合板ｔ9　構造用合板ｔ24下地 防滑性長尺塩ビシートt2.0　普通合板ｔ9 構造用合板ｔ24下地	FL	-1.0
巾木	H-2	ビニル巾木	H	60
壁	W-2a	ビニルクロス貼り　GB-R t12.5下地		
天井	C-4b	GB-Dｔ9.5+GWHG16Kｔ200（断熱材）	CH	2,500
備考		靴棚		

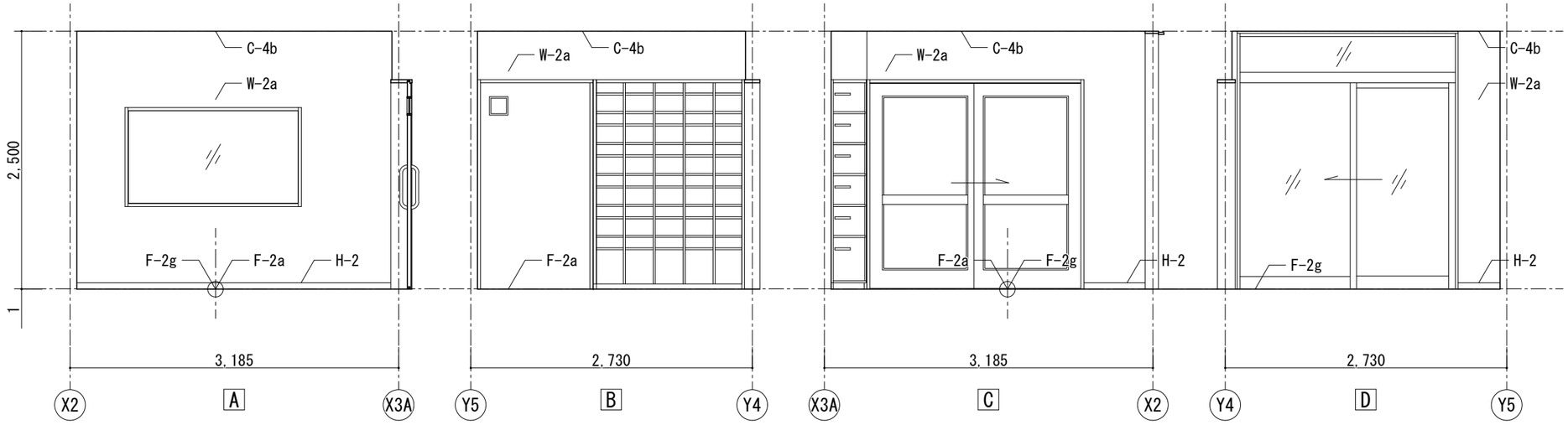

室名	廊下-1			
床	F-5b	複層フローリングｔ12.0　構造用合板ｔ24下地	FL	±0
巾木	H-3b	木巾木	H	60
壁	W-2a	ビニルクロス貼り　GB-R t12.5下地		
天井	C-4b	GB-Dｔ9.5+GWHG16Kｔ200（断熱材）	CH	2,500
備考		靴棚、樹脂製手摺、屋内マグネット掲示板		

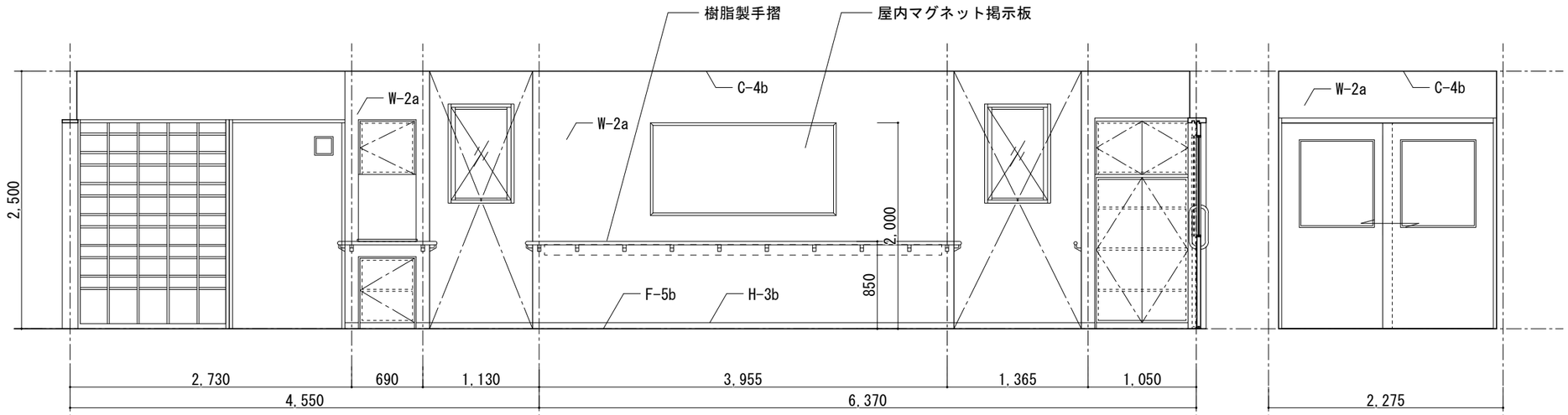

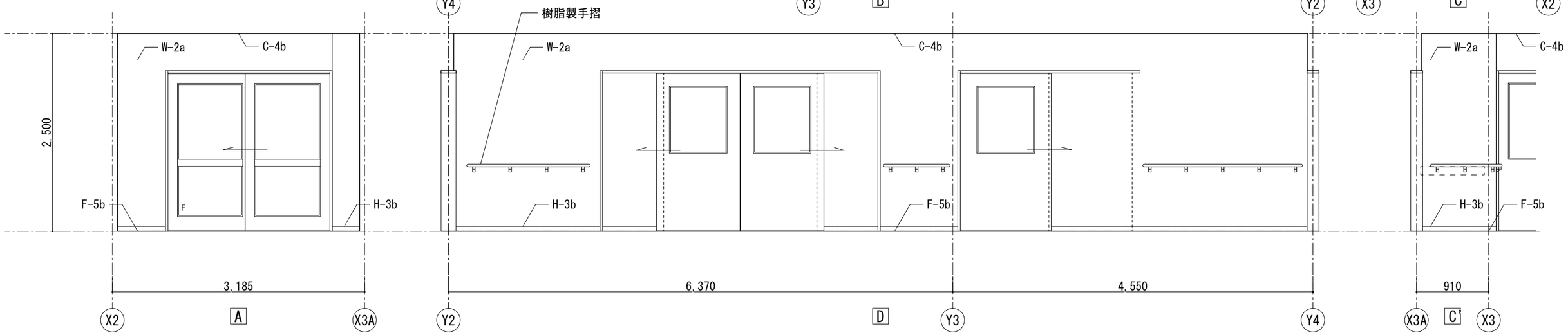

凡例

[ ]：補強下地範囲を示す

UW
宇和建築設計事務所 / UWA,LLC
〒980-0013　宮城県仙台市青葉区花京院2-1-36
TEL 022-706-2683 / FAX 022-774-2039 / MAIL uw@uwaa.co.jp
一級建築士事務所宮城県知事登録　第22210213号

管理建築士	宇都宮　俊 / Shun Utsunomiya 一級建築士　第369398号	工事名称	令和7年度　下高城集会所建築工事	番号	A — 3201
代表設計士	宇都宮　俊 / Shun Utsunomiya 一級建築士　第369398号	図面名称	展開図-1	縮尺	1:50 (A3)
担当設計士	白鳥　大樹 / Daiki Shiratori 二級建築士　第17398号	設計段階	基本・実施・確認・現場・竣工	日付	2025.01.28

室名	廊下-2,3			
床	F-5b F-2b	複層フローリング t 12.0　構造用合板 t 24下地 長尺塩ビシートt2.0(抗菌仕様、トイレ用)　普通合板 t 9 構造用合板 t 24下地（SK）	FL	±0
巾木	H-3b H-2	木巾木 ビニル巾木	H	60
壁	W-2a W-4a	ビニルクロス貼り　GB-R t12.5下地 不燃ビニルクロス貼り　GB-S t12.5下地		
天井	C-4b	GB-D t 9.5+GWHG16K t 200（断熱材）	CH	2,500
備考				

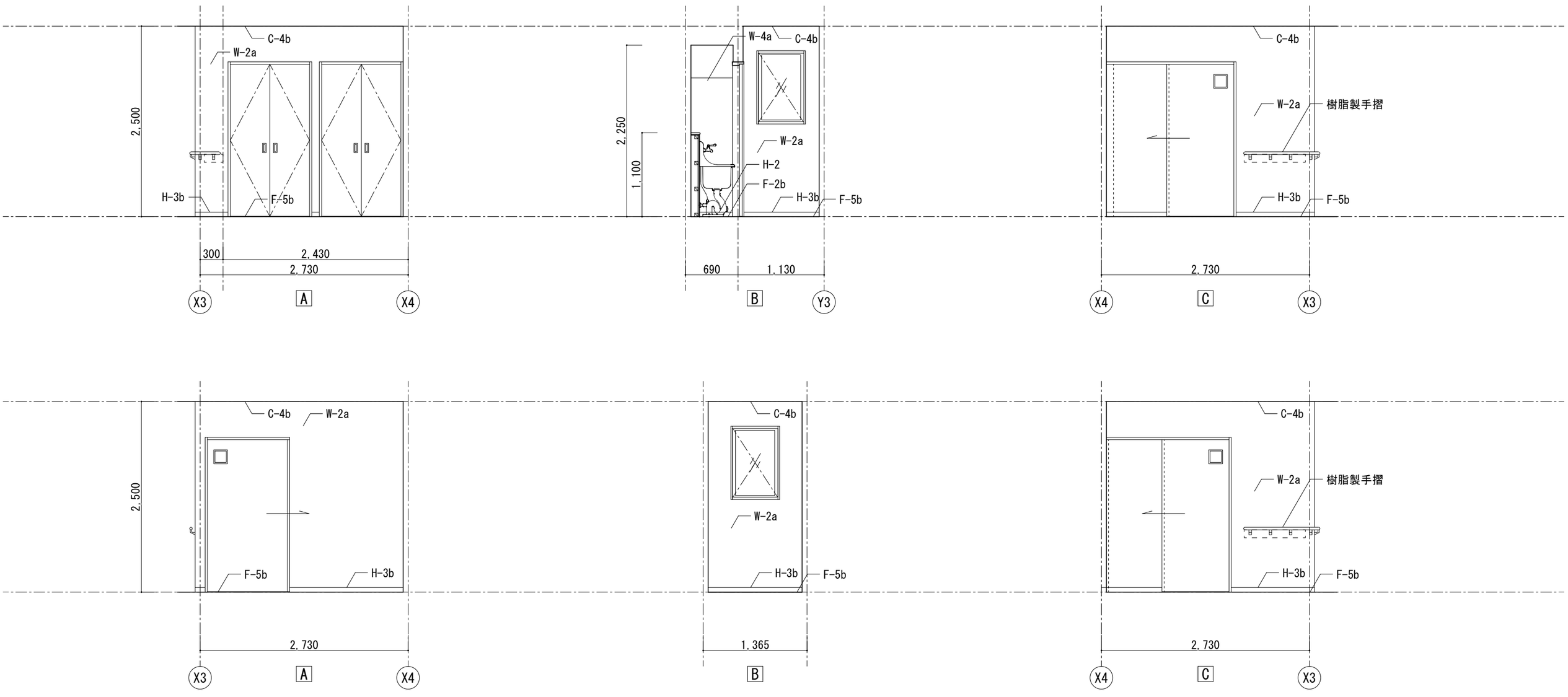

凡例

[ ] : 補強下地範囲を示す

UW
宇和建築設計事務所 / UWA,LLC
〒980-0013　宮城県仙台市青葉区花京院2-1-36
TEL 022-706-2683 / FAX 022-774-2039 / MAIL uw@uwaa.co.jp
一級建築士事務所宮城県知事登録　第22210213号

管理建築士	宇都宮　俊 / Shun Utsunomiya 一級建築士　第369398号	工事名称	令和7年度　下高城集会所建築工事	番号	A — 3202
代表設計士	宇都宮　俊 / Shun Utsunomiya 一級建築士　第369398号	図面名称	展開図-2	縮尺	1:50 (A3)
担当設計士	白鳥　大樹 / Daiki Shiratori 二級建築士　第17398号	設計段階	基本・実施・確認・現場・竣工	日付	2025.01.28

室名	小会議室			
床	F-4b	タイルカーペットt6.5　普通合板ｔ5.5　構造用合板ｔ24下地	FL	±0
巾木	H-3b	木巾木	H	60
壁	W-2a	ビニルクロス貼り　GB-R t12.5下地		
天井	C-4b	GB-Dｔ9.5+GWHG16Kｔ200（断熱材）	CH	2,700
備考				

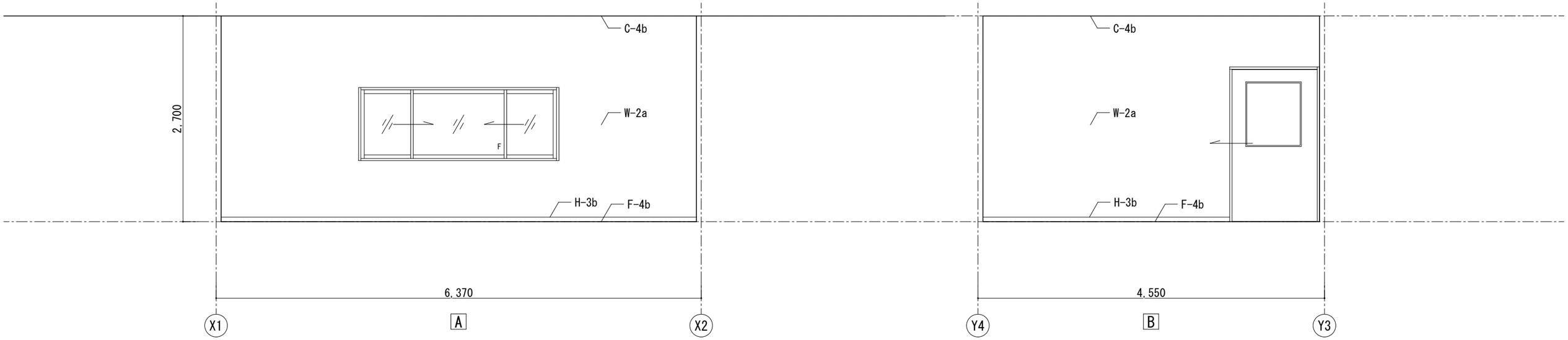

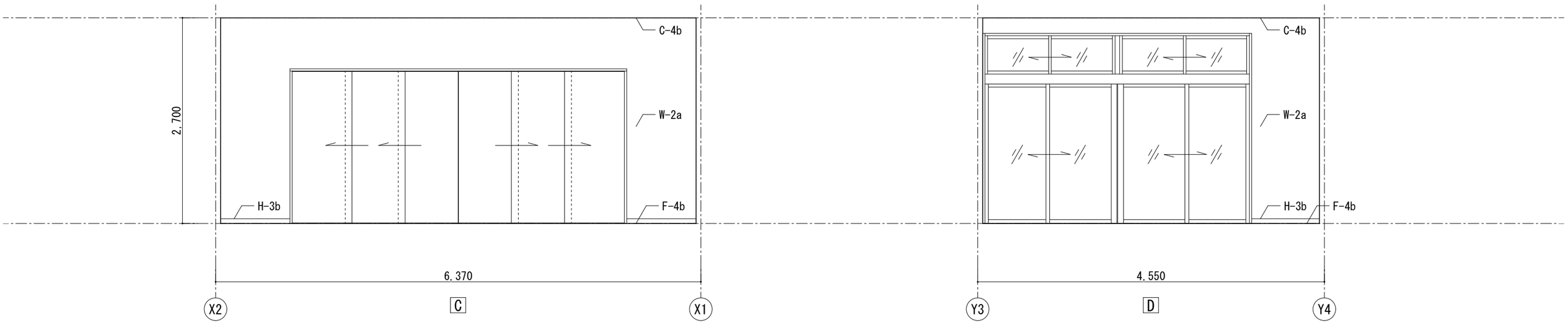

UW
宇和建築設計事務所 / UWA,LLC
〒980-0013　宮城県仙台市青葉区花京院2-1-36
TEL 022-706-2683 / FAX 022-774-2039 / MAIL uw@uwaa.co.jp
一級建築士事務所宮城県知事登録　第22210213号

管理建築士	宇都宮　俊 / Shun Utsunomiya 一級建築士　第369398号	工事名称	令和7年度　下高城集会所建築工事	番号	A — 3203
代表設計士	宇都宮　俊 / Shun Utsunomiya 一級建築士　第369398号	図面名称	展開図-3	縮尺	1:50 (A3)
担当設計士	白鳥　大樹 / Daiki Shiratori 二級建築士　第17398号	設計段階	基本・実施・確認・現場・竣工	日付	2025.01.28

室名	会議室			
床	F-4b	タイルカーペットt6.5　普通合板ｔ5.5　構造用合板ｔ24下地	FL	±0
巾木	H-3b	木巾木	H	60
壁	W-2a	ビニルクロス貼り　GB-R t12.5下地		
天井	C-4b	GB-Dｔ9.5+GWHG16Kｔ200（断熱材）	CH	2,700
備考		飾り棚		

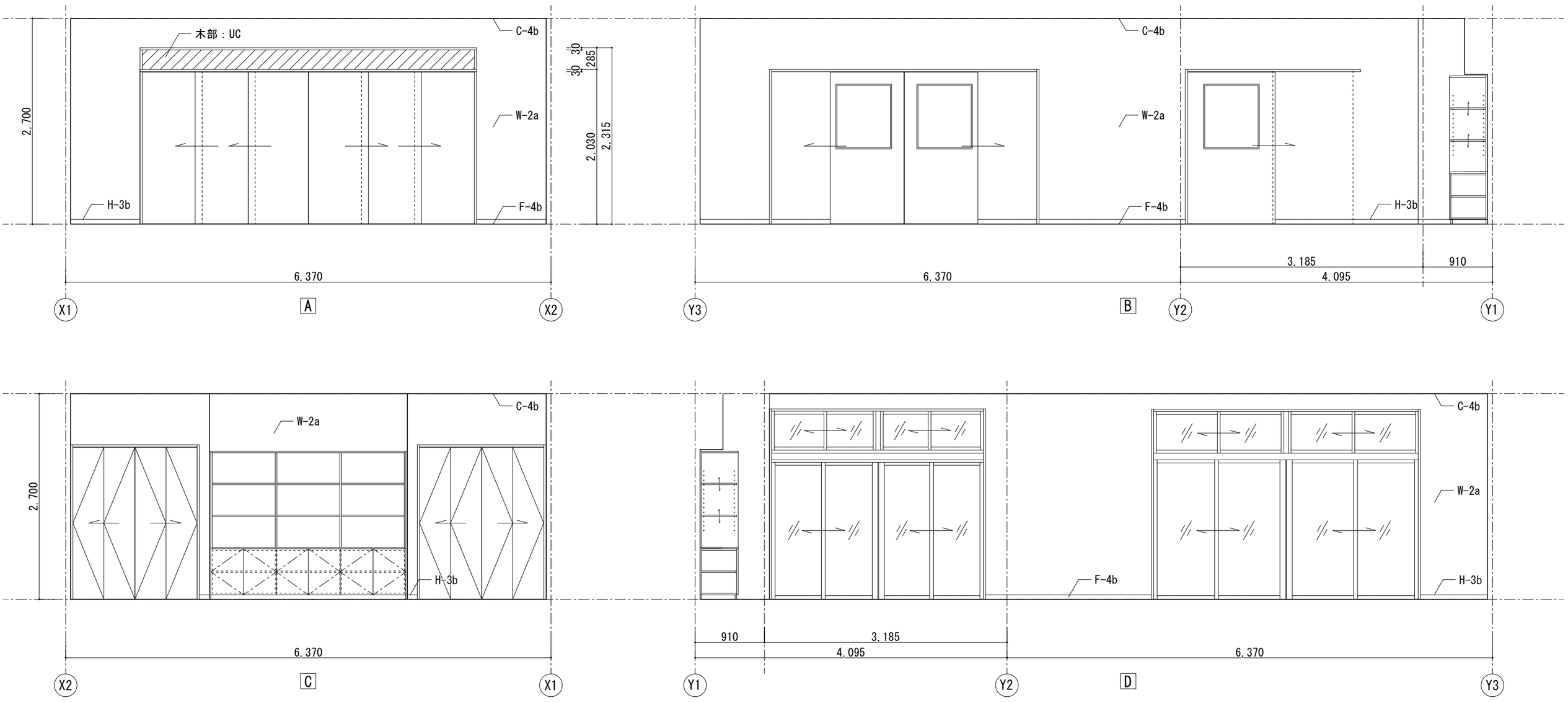

UW
宇和建築設計事務所 / UWA,LLC
〒980-0013　宮城県仙台市青葉区花京院2-1-36
TEL 022-706-2683 / FAX 022-774-2039 / MAIL uw@uwaa.co.jp
一級建築士事務所宮城県知事登録　第22210213号

管理建築士	宇都宮　俊 / Shun Utsunomiya 一級建築士　第369398号	工事名称	令和7年度　下高城集会所建築工事	番号	A — 3204
代表設計士	宇都宮　俊 / Shun Utsunomiya 一級建築士　第369398号	図面名称	展開図-4	縮尺	1:50 (A3)
担当設計士	白鳥　大樹 / Daiki Shiratori 二級建築士　第17398号	設計段階	基本・実施・確認・現場・竣工	日付	2025.01.28

室名	倉庫			
床	F-2a	長尺塩ビシートt2.0　普通合板ｔ9　構造用合板ｔ24下地	FL	-1.0
巾木	H-2	ビニル巾木	H	60
壁	W-2a	ビニルクロス貼り　GB-R t12.5下地		
天井	C-3a	ビニルクロス貼り　GB-Rｔ9.5 + GWHG16Kｔ200（断熱材）	CH	2,500
備考		木製棚		

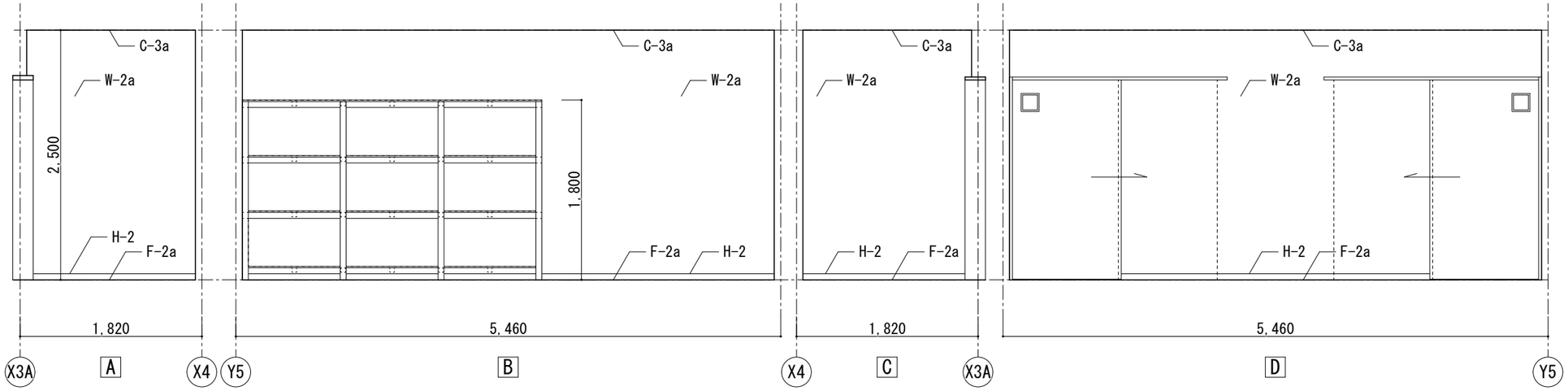

室名	男性トイレ			
床	F-2b	長尺塩ビシートt2.0(抗菌仕様、トイレ用)　普通合板ｔ9 構造用合板ｔ24下地	FL	-1.0
巾木	H-2	ビニル巾木	H	60
壁	W-4a	不燃ビニルクロス貼り　GB-S t12.5下地		
天井	C-3a	ビニルクロス貼り　GB-Rｔ9.5 + GWHG16Kｔ200（断熱材）	CH	2,250
備考		小便器×2、手洗い(アンダーカウンター) サイン札（アクリル製150角ピクトサイン）		

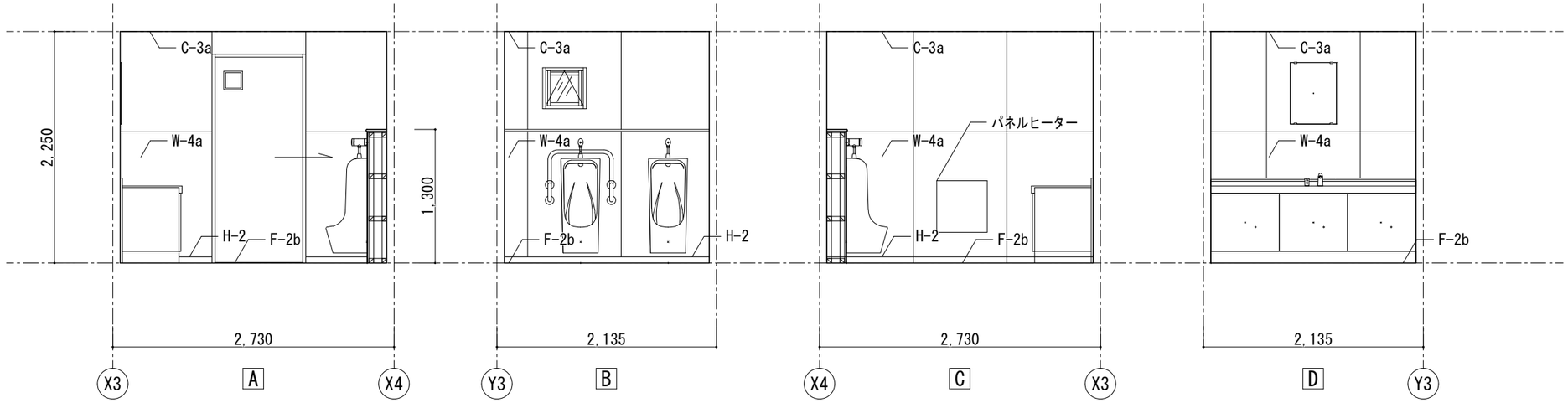

室名	女性トイレ			
床	F-2b	長尺塩ビシートt2.0(抗菌仕様、トイレ用)　普通合板ｔ9 構造用合板ｔ24下地	FL	-1.0
巾木	H-2	ビニル巾木	H	60
壁	W-4a	不燃ビニルクロス貼り　GB-S t12.5下地		
天井	C-3a	ビニルクロス貼り　GB-Rｔ9.5 + GWHG16Kｔ200（断熱材）	CH	2,250
備考		洋便器、手洗い（アンダーカウンター） サイン札（アクリル製150角ピクトサイン）		

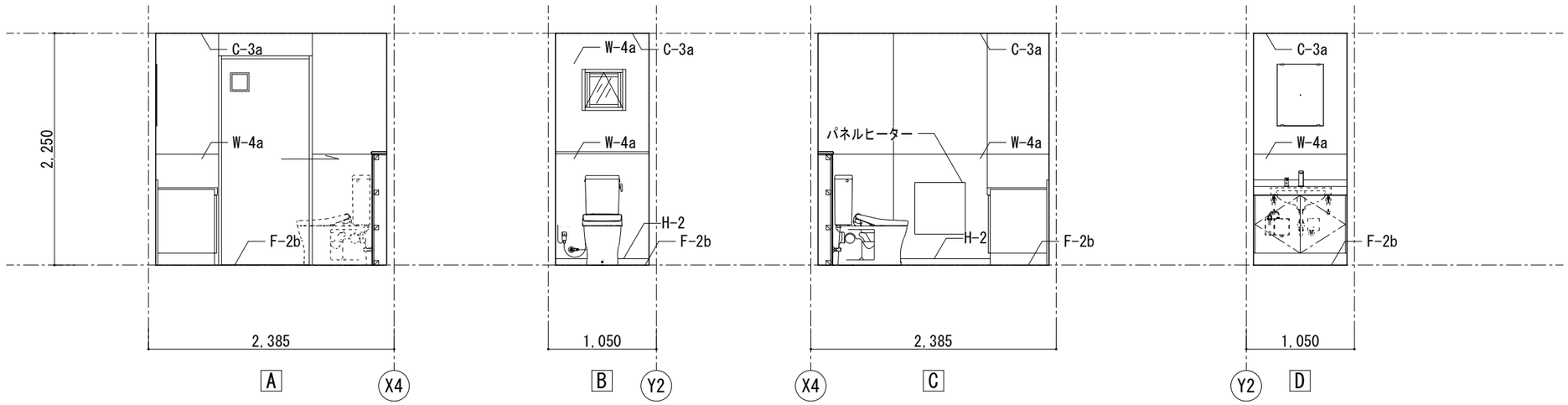

UW
宇和建築設計事務所 / UWA,LLC
〒980-0013　宮城県仙台市青葉区花京院2-1-36
TEL 022-706-2683 / FAX 022-774-2039 / MAIL uw@uwaa.co.jp
一級建築士事務所宮城県知事登録　第22210213号

管理建築士	宇都宮　俊 / Shun Utsunomiya 一級建築士　第369398号	工事名称	令和7年度　下高城集会所新築工事	番号	A — 3205
代表設計士	宇都宮　俊 / Shun Utsunomiya 一級建築士　第369398号	図面名称	展開図-5	縮尺	1:50 (A3)
担当設計士	白鳥　大樹 / Daiki Shiratori 二級建築士　第17398号	設計段階	基本・実施・確認・現場・竣工	日付	2025.01.28

室名	多目的トイレ			
床	F-2b	長尺塩ビシートt2.0(抗菌仕様、トイレ用)　普通合板ｔ9 構造用合板ｔ24下地	FL	-1.0
巾木	H-2	ビニル巾木	H	60
壁	W-4a	不燃ビニルクロス貼り　GB-S t12.5下地		
天井	C-3a	ビニルクロス貼り　GB-R ｔ9.5 + GWHG16K ｔ200（断熱材）	CH	2,250
備考		洋便器、手洗い、手すり、はねあげ手すり サイン札（アクリル製150角ピクトサイン）		

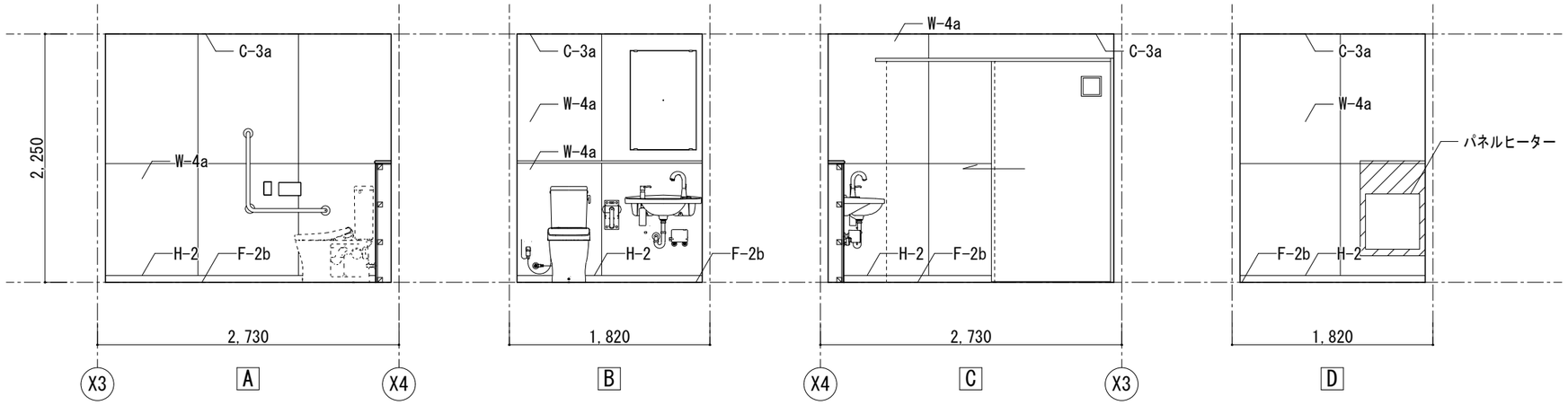

室名	調理室			
床	F-2a	長尺塩ビシートt2.0　普通合板ｔ9　構造用合板ｔ24下地	FL	-1.0
巾木	H-2	ビニル巾木	H	60
壁	W-4a	不燃ビニルクロス貼り　GB-S t12.5下地		
天井	C-3a	ビニルクロス貼り　GB-R ｔ9.5 + GWHG16K ｔ200（断熱材）	CH	2,500
備考		流し付作業台、SUS作業台（下部棚付き） コンロ台、流し台、食器棚		

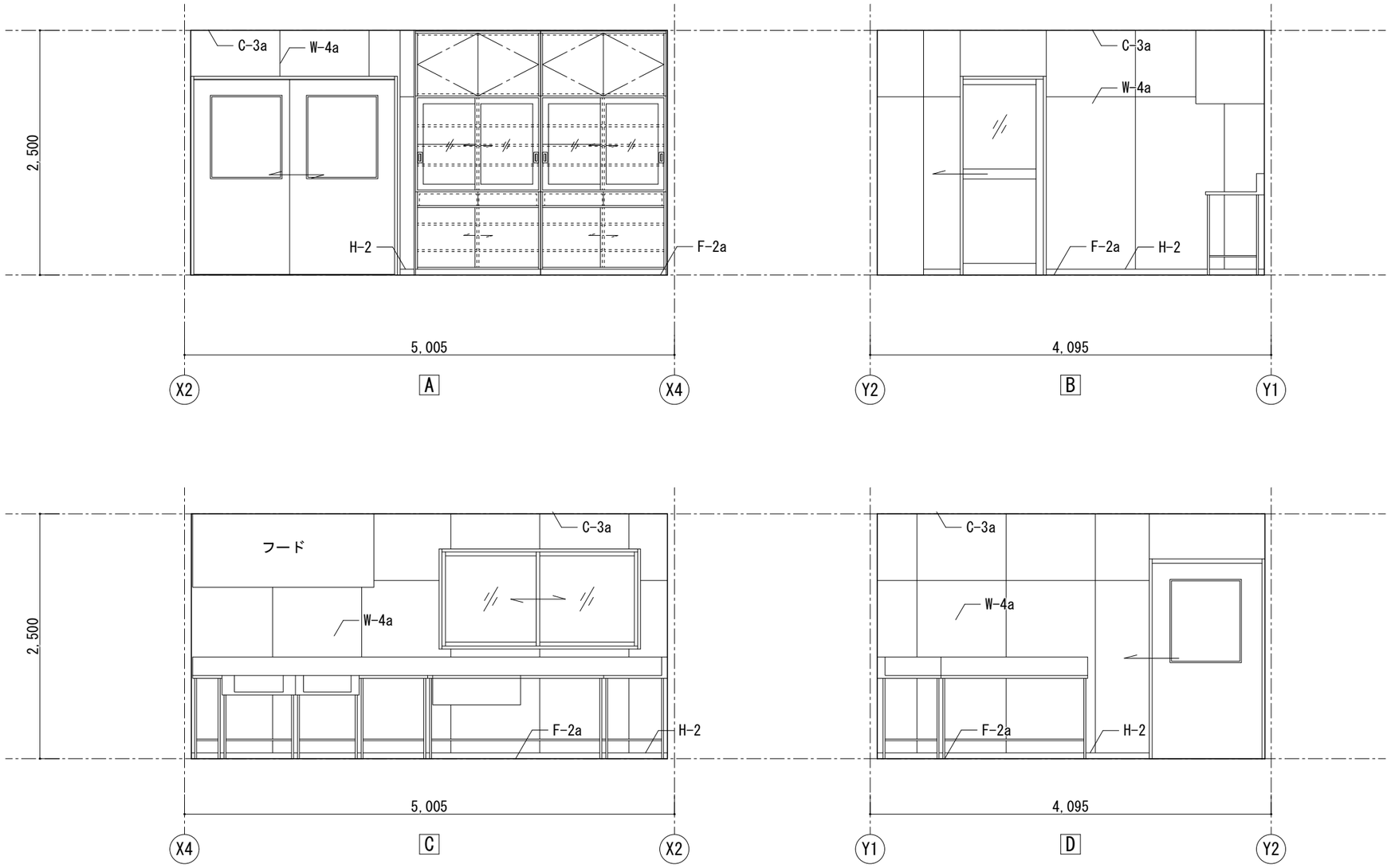

UW
宇和建築設計事務所 / UWA,LLC
〒980-0013　宮城県仙台市青葉区花京院2-1-36
TEL 022-706-2683 / FAX 022-774-2039 / MAIL uw@uwaa.co.jp
一級建築士事務所宮城県知事登録　第22210213号

管理建築士	宇都宮　俊 / Shun Utsunomiya 一級建築士　第369398号	工事名称	令和7年度　下高城集会所建築工事
代表設計士	宇都宮　俊 / Shun Utsunomiya 一級建築士　第369398号	図面名称	展開図-6
担当設計士	白鳥　大樹 / Daiki Shiratori 二級建築士　第17398号	設計段階	基本・実施・確認・現場・竣工

番号	A — 3206
縮尺	1:50 (A3)
日付	2025.01.28

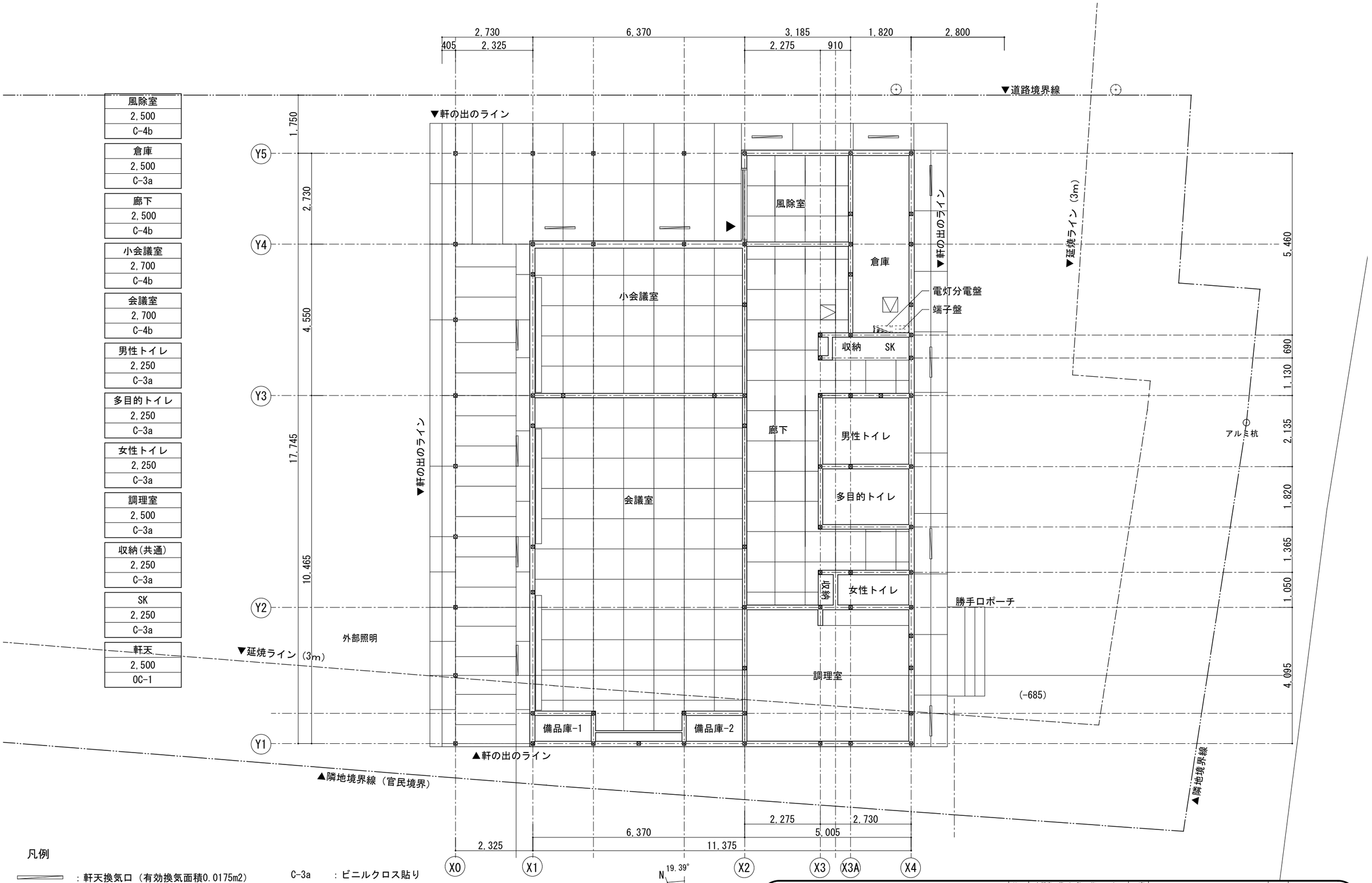

風除室	2,500
	C-4b
倉庫	2,500
	C-3a
廊下	2,500
	C-4b
小会議室	2,700
	C-4b
会議室	2,700
	C-4b
男性トイレ	2,250
	C-3a
多目的トイレ	2,250
	C-3a
女性トイレ	2,250
	C-3a
調理室	2,500
	C-3a
収納(共通)	2,250
	C-3a
SK	2,250
	C-3a
軒天	2,500
	OC-1

凡例

：軒天換気口（有効換気面積0.0175m2）
カネシン　スーパースリム軒裏換気口同等品

：カーテンボックス+CR

：天井点検口　450×450（気密・断熱）を示す。

C-3a　：ビニルクロス貼り
GB-R t 9.5 + GWHG16K t 200

C-4b　：GB-D t 9.5 + GWHG16K t 200

天井伏図 S：1/100

UW
宇和建築設計事務所 / UWA,LLC
〒980-0013　宮城県仙台市青葉区花京院2-1-36
TEL 022-706-2683 / FAX 022-774-2039 / MAIL uw@uwaa.co.jp
一級建築士事務所宮城県知事登録　第22210213号

管理建築士	宇都宮　俊 / Shun Utsunomiya 一級建築士　第369398号	工事名称	令和7年度　下高城集会所建築工事	番号	A — 3301
代表設計士	宇都宮　俊 / Shun Utsunomiya 一級建築士　第369398号	図面名称	天井伏図	縮尺	1:100 (A3)
担当設計士	白鳥　大樹 / Daiki Shiratori 二級建築士　第17398号	設計段階	基本・実施・確認・現場・竣工	日付	2025.01.28

一般事項

本特記に記載なき事項は、国土交通省大臣官房庁営繕部監修、公共建築工事標準仕様書（最新版）又は係員との協議による。

1．符号

材質

SD 12

整理番号

防

SD 13

防火設備

特

SD 14

特定防火設備

防（特）・煙

SD 13

防火設備＋遮煙
（特定防火設備＋遮煙）

建具種別記号

符号	材　種	符号	材　種	符号	材　種	符号	材　種
SSD	ステンレス製戸	SSW	ステンレス製窓	SP	鋼製パーティション	EP	合成樹脂エマルジョンペイント
SD	鋼製戸	SW	鋼製窓	AP	アルミ製パーティション	EP-G	つや有合成樹脂エマルジョンペイント
PD	鉛戸	SWG	鋼製枠ガラスブロック	WP	木製パーティション	SOP	合成樹脂調合ペイント
LSD	鋼製軽量戸	SWP	鋼製排煙パネル窓	GP	ガラスパーティション	DP	耐候成塗料（フッ素）
AD	アルミ製戸	AW	アルミ製窓	AL	アルミ製ルーバー	CL	クリアクラッカー
WD	木製戸	AWG	アルミ製枠ｶﾞﾗｽﾌﾞﾛｯｸ窓	SL	鋼製ルーバー	UC	ウレタン樹脂ワニス
PD	樹脂製戸	AWP	アルミ製排煙パネル窓			OS	オイルステン
SF	スチール三方枠	AWT	アルミ製トップライト	F	フスマ	WS	水性ステイン
WF	木製三方枠	WW	木製窓	S	障子	WP	木材保護塗装
		SCW	鋼製カーテンウォール	TB	トイレブース		
SS	鋼製シャッター	ACW	アルミ製カーテンウォール	SLW	可動間仕切		
GS	グリルシャッター	SG	鋼製ガラリ	ACD	アコーディオンドア		
HS	横引きシャッター	AG	アルミ製ガラリ				

ガラス記号

FL	フロートガラス	FRL	ファイアライト（耐熱ガラス）	R	熱線反射
G	スリ板ガラス	T	強化ガラス	*A*	複層ガラスの空気層
F	型板ガラス	SK	スクールテンパーガラス	AIP	アルミ断熱パネル
WK	網入型板ガラス	FT	型板強化ガラス	GB	ガラスブロック
PW	網入磨き板ガラス	H	熱線吸収	PG	プロフィリットガラス

光　：法28条第1項、35条、35条の3に規定する計算に用いる開口部（採光計算）
気　：法28条第2項に規定する計算に用いる開口部（換気計算）
煙　：法35条、35条の2に規定する計算に用いる開口部（排煙計算）
※上記符号のある建具を変更する際は必ず監理者または監督員の承諾を得ること。また、施工図の作図の際は、必ず有効開口が取れていることを検討し、施工図に記載すること。

防－防火設備：法2条9の2ロ　に規定する防火設備　　※1－建具記号に「煙」が追加されているもの：令112条14項第二　に規定する防火設備（昭48建告2564号又は大臣認定品とする）
特－特定防火設備：令109条　に規定する防火設備　　※2－令112条各号で規定する区画を構成する防火設備：令112条14項第一　に規定する防火設備（昭48建告2563号又は大臣認定品とする）

金物記号

LH	レバーハンドル	H	丁番	C	クレセント	DC	ドアクローザー
P	押引手	AH	オートヒンジ	SL	サムターン錠	CDC	コンシールドドアクローザー
PD	押引手	AP	オートピボット	CL	シリンダー錠	DS	戸当り
GH	グレモンハンドル	FH	フロアヒンジ	AL	オートロック錠	FR	フラッターレール
CH	ケースハンドル	PH	ピボットヒンジ	EL	電気錠	O	排煙用オペレーター
DH	ドアハンドル	SH	スプリングヒンジ	FO	フランス落し	V	換気用オペレーター
HH	キー付平面ハンドル						
AA	アルミアングル	AK	アルミ結露受け				
SA	アルミアングル	SK	アルミ結露受け				

2．共通特記事項

□　寸法表記　　特記無き限り、下記による　　DW・DH：建具表表記寸法

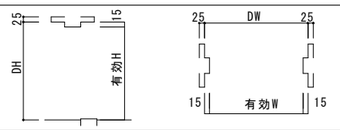

□　召し合わせ

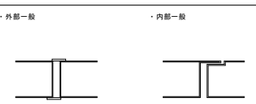

□　枠形状

枠廻り詳細図参照

□　特記以外の金物は付属金物一式とする。
□　感知器連動の防火設備はレリースまでとする。
□　特記なき限り各扉に付くガラリは扉と同仕様とする。
□　ドアチェックの表示のない場合でも（ヒンジ・クローサーなど）将来取付け可能な補強を行う。
□　特記なき限り特定防火設備のスチール扉は重量ドアとする。
□　特記なき限り音擺はステンレス製 ┌┐ 型とし、建具製造所の付属品とする。
□　特記なき限り、建具枠は大枠を原則とする。
□　特記なき限り、木製建具で仕上が銘木練付の枠は大枠・銘木練付枠とする。
□　特記なき限り、スチール・ステンレス・アルミ・木の各扉は扉・幕板とも両面フラッシュとする。
□　特記なき限り、外壁同一面納まりのサッシはＦＩＸ部、障子、扉部とも枠外同一納まりとする。
□　特記なき限り、外壁同一面納まりの場合、フラッシング機構を設ける。
□　マスターキーシステムは２系統とし、グランドマスターキーを組み込む。
□　金物関係
　○　吊元は建具重量に十分耐え得るものとする。
　○　ドアクローザーは常閉式防火設備以外は全てストップ式とする。
　○　特記なき限り、戸当りは床付タイプとする。戸当り部分は硬質ゴム、支柱部はＳＵＳ　ＨＬ。
　○　常閉式防火設備で両開き又は親子開きのものはドアチェック２個、順位調整装置付きとする。
　○　戸受けについて、開閉衝撃音緩和の為に、開き戸の３方枠、召し合せ部分、引き戸の縦枠にはピンチブロック、ゴムビード等を取付ける。
　○　特記なき限り、外部はシリンダー箱錠とする。ただし、外部自動扉（引戸）は引戸用本締錠とする。
　○　特記なき限り、内部一般扉の錠はシリンダー本締り錠とする。
　○　特記なき限り、押板・押し棒の場合はシリンダー本締り錠とする。
　○　特記なき限り、PS、EPS、DSの点検扉の錠等は、ケースハンドル・シリンダー本締り錠とする。
　○　便所等の施錠を必要としない箇所は空錠とし、押板・押し棒の場合は錠不要とする。
　○　鋼製気密建具はグレモン締り、シリンダー本締り錠とする。

□　特記なき限り、音擺の種別は下記による。
　○　床仕上が異なる場合　　：建築工事標準詳細図（４－３１－２）
　○　内部気密扉　　：建築工事標準詳細図（４－４５－２）
　○　外部廻り出入口及び内部水掛部出入口　　：建築工事標準詳細図（４－４１－２）
□　ダクト接続のガラリには四方枠　　（PL-2.3加工、見こみ180mm、見付30mm、メッキ仕上）を付ける。
□　排煙窓のクレセント及び操作レバー等の位置は床面から1500mm以下とする。
□　外気と面するフラッシュ戸はＧＷ等断熱材充填とする
□　小窓のガラスは建具上部からの落し込みとする。
□　扉の握り玉、レバーハンドル、把手、クレセント、引違戸錠、引戸錠の取付高さについては施工図作成の上、監督員の承諾を得ること。
□　特記なき限り、ドアクローザーの取付け位置は室内側を原則とする。
□　特記なき限り、開き戸の把手はレバーハンドルとする。
□　ガラリの補強材は適宜設ける。
□　ドアガラリ寸法・開口率に関しては機械設備工事業者と再確認すること。
□　強化ペアガラスは強化ガラスを室内側に設置すること。
□　ガラス厚さは施工業者にて再検討すること。トップライトやハイサイドライトについて、熱割れの計算をすること。

□　設備工事との区分は以下のようにする。

項　目	工 事 範 囲	別 途 工 事
防 火 戸	本体（自動閉鎖装置の切り込み・補強共）	自動閉鎖装置・連動制御装置・感知器
上部電動式シャッター	本体・制御盤・手動開閉装置・ヒューズ装置	自動閉鎖装置・感知器
排 煙 窓	本体・自動開閉装置	自動閉鎖装置・感知器
防煙たれ壁	本体・駆動装置	自動閉鎖装置・感知器
自 動 扉	本体・駆動装置・制御装置・検出装置	手許電源スイッチ
電 気 錠	本体	扉までの配管配線

符号・位置・個数	AD 1A　AD 1B　小会議室　2	AD 2A　AD 2B　会議室　1	AD 3　風除室	AD 4　調理室
形状・寸法	有効開口片側800 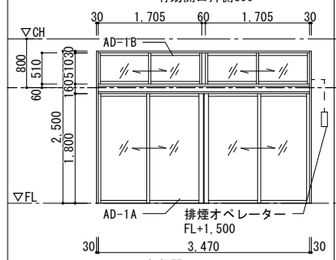 有効開口1,600	有効開口片側640 有効開口1,280	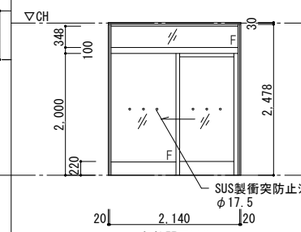 有効開口960	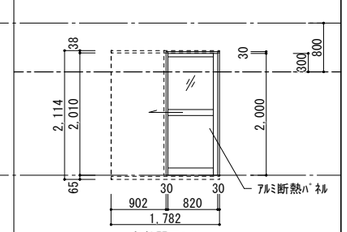 有効開口720
見込	86、木額縁：見付30、見込110　仕上UC	86、木額縁：見付30、見込110　仕上UC	70、木額縁：見付20(両側)・30(上部)、見込64　仕上UC	121、木額縁：見付30、見込134　仕上UC
型式	木造用引き分け4枚戸　＋　引違窓	木造用引き分け4枚戸　＋　引違窓	アルミ製Fix窓付き片引き戸	木造用片引き戸
材質	アルミ樹脂複合サッシ	アルミ樹脂複合サッシ	電解二次着色	アルミ樹脂複合サッシ　＋　アルミ断熱パネルｔ18
硝子	Low-E3+A16+FL3(ブルー、日射遮蔽型)	Low-E3+A16+FL3(ブルー、日射遮蔽型)	T4	F4+A16+Low-E3
金物	引手、クレセント錠、オペレーター、付属品一式	引手、クレセント錠、オペレーター、付属品一式	SUSﾄﾞｱﾊﾝﾄﾞﾙ、ｼﾘﾝﾀﾞｰ錠(ｻﾑﾀｰﾝ)、戸当り、戸車、ｱﾙﾐｱﾝｸﾞﾙ ｿﾌﾄｸﾛｰｽﾞ、ｱﾙﾐｱﾝｸﾞﾙ、ｷｯｸﾌﾟﾚｰﾄ、SUS製衝突防止ｼｰﾙφ17.5	SUSドアハンドル、SUSレール、戸車、戸当り 付属品一式
備考	網戸	網戸	-	網戸

符号・位置・個数	AW 1　小会議室	AW 2　風除室	AW 3　廊下　2	AW 4　男性トイレ、女性トイレ　2
形状・寸法	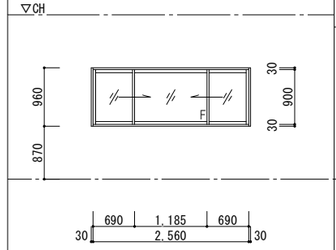	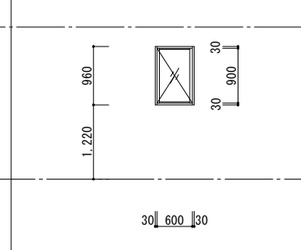	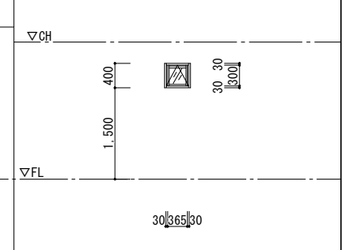	
見込	86、木額縁：見付30、見込154　仕上UC	86、木額縁：見付30、見込110　仕上UC	86、木額縁：見付30、見込110　仕上UC	86、木額縁：見付30、見込110　仕上UC
型式	木造用両袖片引き窓(半外)	木造用Fix窓(半外)	木造用たてすべり出し窓(半外)	木造用すべり出し窓(半外)
材質	アルミ樹脂複合サッシ	アルミ樹脂複合サッシ	アルミ樹脂複合サッシ	アルミ樹脂複合サッシ
硝子	FL3+A16+Low-E3	FL3+A16+Low-E3	FL3+A16+Low-E3	F4+A16+Low-E3
金物	引手、クレセント錠、付属品一式	付属品一式	カムラッチハンドル、付属品一式	カムラッチハンドル、付属品一式
備考	網戸		網戸	網戸

符号・位置・個数	AW 5　調理室
形状・寸法	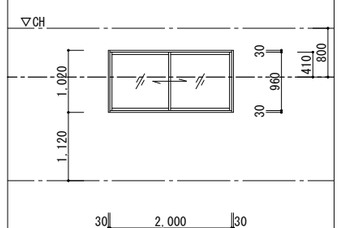
見込	86、木額縁：見付30、見込110　仕上UC
型式	木造用引違窓(半外)
材質	アルミ樹脂複合サッシ
硝子	FL3+A16+Low-E3
金物	引手、クレセント錠、付属品一式
備考	網戸

：消防法上の無窓階算定に用いる建具を示す　　：排煙有効範囲を示す

UW
宇和建築設計事務所 / UWA, LLC
〒980-0013　宮城県仙台市青葉区花京院2-1-36
TEL 022-706-2683 / FAX 022-774-2039 / MAIL uw@uwaa.co.jp
一級建築士事務所宮城県知事登録　第22210213号

管理建築士	宇都宮　俊 / Shun Utsunomiya 一級建築士　第369398号	工事名称	令和7年度　下高城集会所建築工事	番号	A ― 4001
代表設計士	宇都宮　俊 / Shun Utsunomiya 一級建築士　第369398号	図面名称	建具表-1	縮尺	1：100 (A3)
担当設計士	白鳥　大樹 / Daiki Shiratori 二級建築士　第17398号	設計段階	基本・実施・確認・現場・竣工	日付	2025.01.28

符号・位置・個数	WD 1 廊下 1	WD 2 倉庫 2	WD 3 小会議室、会議室 2	WD 4 男性トイレ、女性トイレ 2	WD 5 多目的トイレ 1	WD 6 収納、SK 2	WD 7 会議室 1
形状・寸法	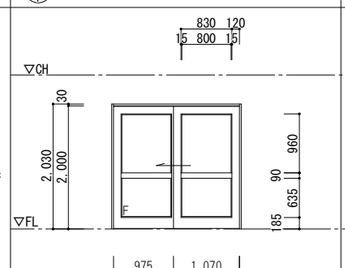 有効開口920(引き残し150)	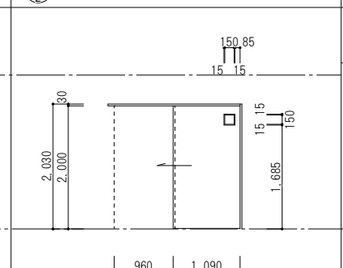 有効開口910(引き残し150)	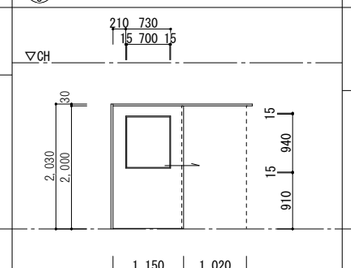 有効開口970(引き残し150)	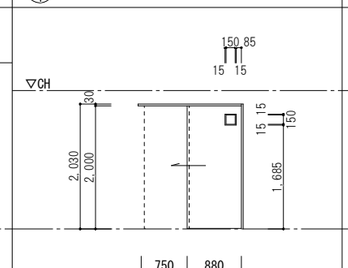 有効開口700(引き残し150)	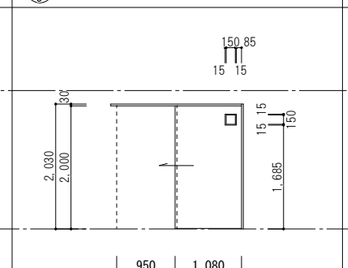 有効開口900(引き残し150)	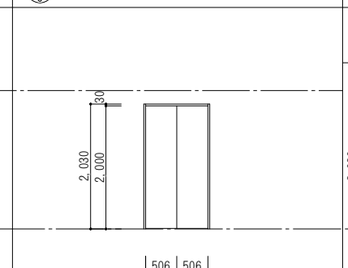	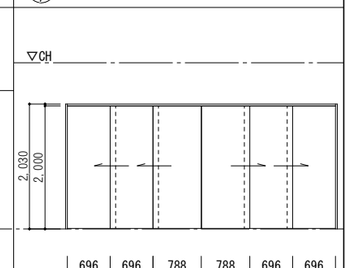 有効開口2488
見込	36、木枠：見付30、見込150　仕上UC	36、木枠：見付30、見込205　仕上UC	36、木枠：見付30、見込215　仕上UC	36、木枠：見付30、見込205　仕上UC	36、木枠：見付30、見込205　仕上UC	36、木枠：見付30、見込140　仕上UC	36、木枠：見付30、見込160　仕上UC
型式	木製片引きかまち戸　片側FIXかまち戸	木製片引きフラッシュ戸	木製片引きフラッシュ戸	木製片引きフラッシュ戸	木製片引きフラッシュ戸	木製両開きフラッシュ戸	木製引き分け6枚フラッシュ戸
材質	ヒノキ又はベイヒバ	ポリ合板　小口・大手：スプルス無垢材	ポリ合板　小口・大手：スプルス無垢材	ポリ合板　小口・大手：スプルス無垢材	ポリ合板　小口・大手：スプルス無垢材	ポリ合板　小口・大手：スプルス無垢材	ポリ合板　小口・大手：スプルス無垢材
硝子	ポリカーボネートｔ6	ポリカーボネートｔ4	ポリカーボネートｔ6(乳白)	ポリカーボネートｔ4（乳白）	ポリカーボネートｔ4	-	-
金物	ABS抗菌ハンドル引手φ29、SUS埋込Vレール、戸車 ソフトクローズ	ABS抗菌ハンドル引手φ29、SUS埋込Vレール、戸車 ソフトクローズ、戸当り	ABS抗菌ハンドル引手φ29、SUS埋込Vレール、戸車 ソフトクローズ、戸当り	ABS抗菌ハンドル引手φ29、SUS埋込Vレール、戸車 表示錠、ソフトクローズ、戸当り	ABS抗菌ハンドル引手φ29、SUS埋込Vレール、戸車 表示錠、ソフトクローズ、戸当り	樹脂製埋込両手掛け、スライド丁番、戸当り	樹脂製埋込両手掛け、SUS埋込Vレール、戸車
備考							

符号・位置・個数	WD 8 会議室 1	WD 9 調理室 1	WD 10 備品庫-1、2 2
形状・寸法	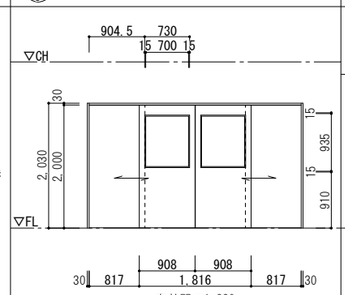 有効開口1,330	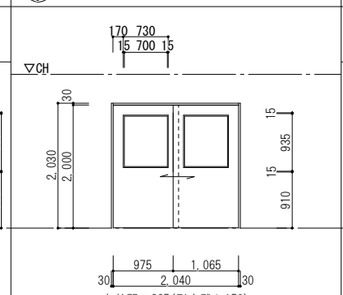 有効開口825(引き残し150)	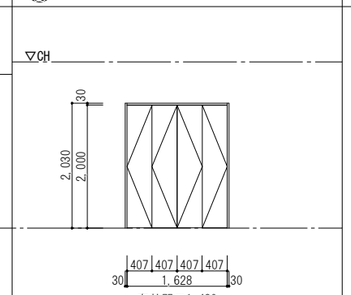 有効開口1,480
見込	36、木枠：見付30、見込160　仕上UC	36、木枠：見付30、見込168　仕上UC	36、木枠：見付30、見込140　仕上UC
型式	木製引き分け4枚フラッシュ戸	木製引き違いフラッシュ戸	木製引き分け折れフラッシュ戸
材質	ポリ合板　小口・大手：スプルス無垢材	ポリ合板　小口・大手：スプルス無垢材	ポリ合板　小口・大手：スプルス無垢材
硝子	ポリカーボネートｔ6	ポリカーボネートｔ6	-
金物	ABS抗菌ハンドル引手φ29、SUS埋込Vレール、戸車 ソフトクローズ、戸当り	ABS抗菌ハンドル引手φ29、SUS埋込Vレール、戸車 ソフトクローズ	樹脂製掘り込み両手掛け、上部堀込吊りレール、吊り車 下部堀込ガイドレール
備考			

符号・位置・個数	
形状・寸法	
見込	
型式	
材質	
硝子	
金物	
備考	

UW
宇和建築設計事務所 / UWA, LLC
〒980-0013　宮城県仙台市青葉区花京院2-1-36
TEL 022-706-2683 / FAX 022-774-2039 / MAIL uw@uwaa.co.jp
一級建築士事務所宮城県知事登録　第22210213号

管理建築士	宇都宮　俊 / Shun Utsunomiya 一級建築士　第369398号	工事名称	令和7年度　下高城集会所建築工事	番号	A — 4002
代表設計士	宇都宮　俊 / Shun Utsunomiya 一級建築士　第369398号	図面名称	建具表-2	縮尺	1：100 (A3)
担当設計士	白鳥　大樹 / Daiki Shiratori 二級建築士　第17398号	設計段階	基本・実施・確認・現場・竣工	日付	2025.01.28

番号	WD-1	部位・名称	床取り合い	縮尺	1：5

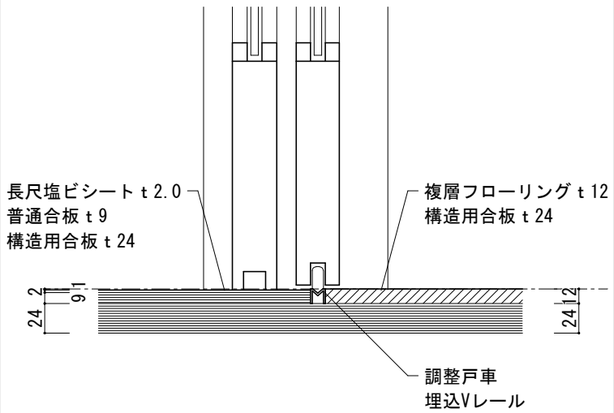

番号	共通	部位・名称	戸尻・戸先	縮尺	1：5

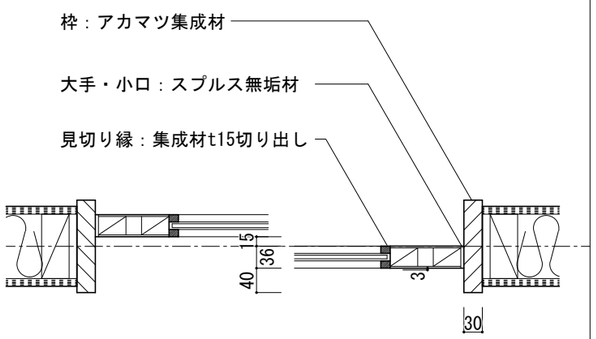

番号	WD-3	部位・名称	床取り合い	縮尺	

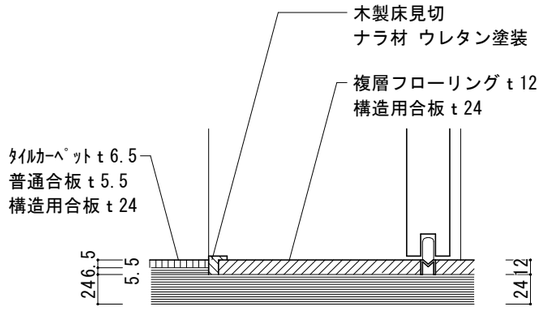

番号	WD-4、5	部位・名称	床取り合い	縮尺	

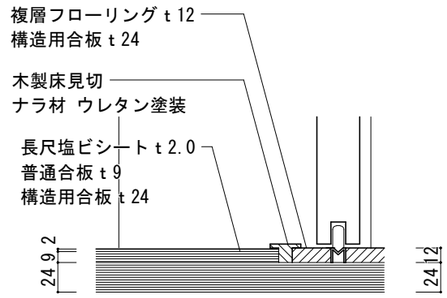

番号	WD-9	部位・名称	床取り合い	縮尺	1：10

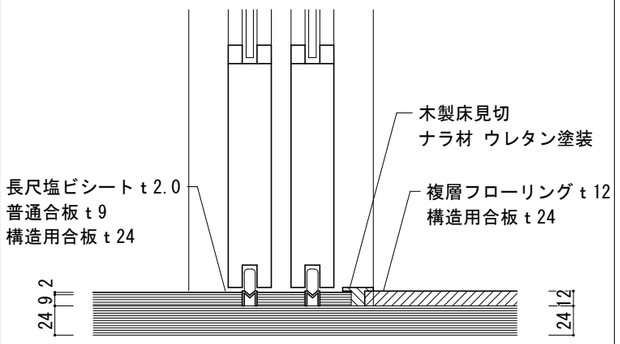

番号		部位・名称		縮尺	

番号		部位・名称		縮尺	

番号		部位・名称		縮尺	

番号		部位・名称		縮尺	

番号		部位・名称		縮尺	

番号		部位・名称		縮尺	

UW
宇和建築設計事務所 / UWA, LLC
〒980-0013 宮城県仙台市青葉区花京院2-1-36
TEL 022-706-2683 / FAX 022-774-2039 / MAIL uw@uwaa.co.jp
一級建築士事務所宮城県知事登録 第22210213号

管理建築士	宇都宮 俊 / Shun Utsunomiya 一級建築士 第369398号	工事名称	令和7年度 下高城集会所建築工事	番号	A — 4101
代表設計士	宇都宮 俊 / Shun Utsunomiya 一級建築士 第369398号	図面名称	建具枠廻り詳細図	縮尺	図示 (A3)
担当設計士	白鳥 大樹 / Daiki Shiratori 二級建築士 第17398号	設計段階	基本・実施・確認・現場・竣工	日付	2025.01.28

番号	部位・名称	縮尺
DR-1	OR-1：屋根(一般部)	1：5

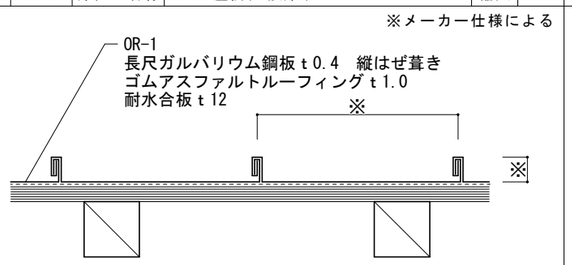

番号	部位・名称	縮尺
DR-2	OR-1：屋根(雪止め)	1：5

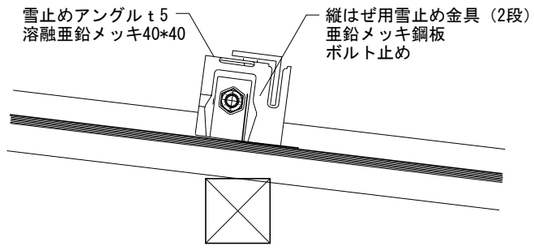

番号	部位・名称	縮尺

番号	部位・名称	縮尺

番号	部位・名称	縮尺
DF-1	OF-2：ノンスリップタイル100角	1：5

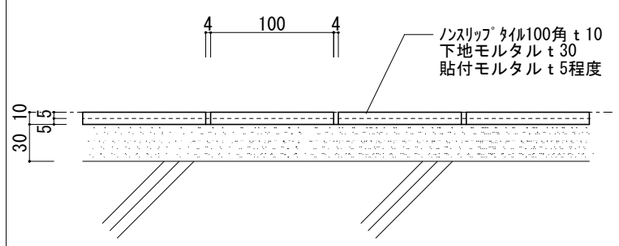

番号	部位・名称	縮尺
DF-2	外部柱柱脚	1：10

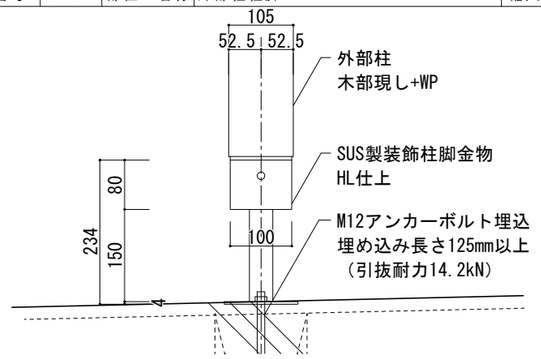

番号	部位・名称	縮尺

番号	部位・名称	縮尺

番号	部位・名称	縮尺
DW-1	外壁-1（OW-1）、水切り	1：5

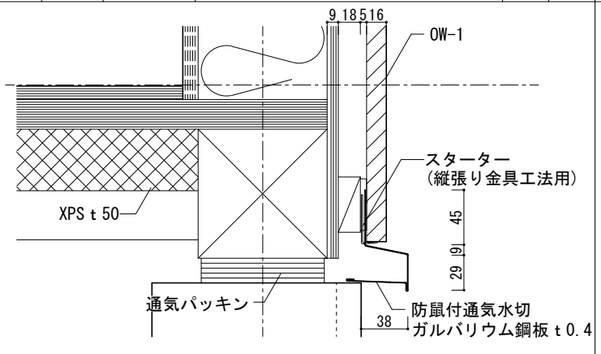

番号	部位・名称	縮尺
DW-2	外壁-1（OW-1）、出隅	1：5

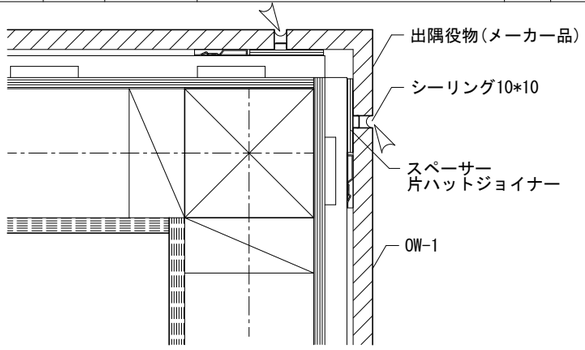

番号	部位・名称	縮尺
DW-3	外壁-2（OW-2）、軒天取合い	1：5

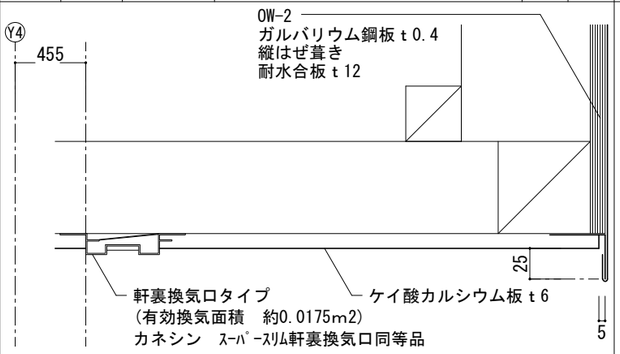

番号	部位・名称	縮尺
DW-3	外壁-3（OW-3）、軒天取合い	1：5

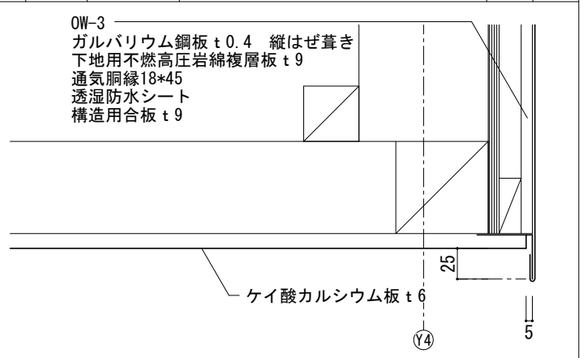

番号	部位・名称	縮尺
DC-1	軒天　柱取り合い	1：5

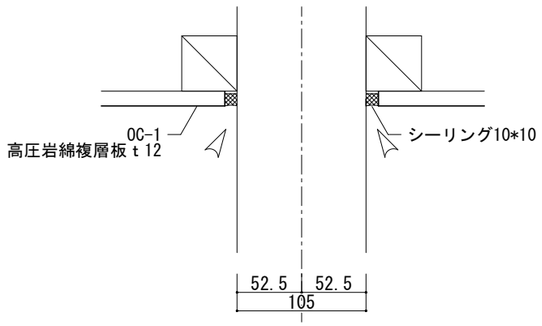

番号	部位・名称	縮尺
DC-2	軒天　外壁取り合い	1：5

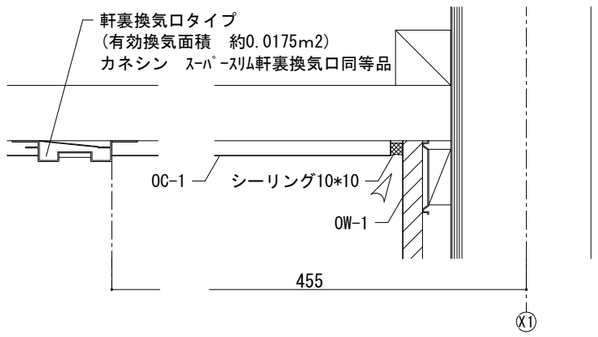

番号	部位・名称	縮尺

番号	部位・名称	縮尺

△：シーリングを示す。寸法は図示。

UW
宇和建築設計事務所 / UWA, LLC
〒980-0013　宮城県仙台市青葉区花京院2-1-36
TEL 022-706-2683 / FAX 022-774-2039 / MAIL uw@uwaa.co.jp
一級建築士事務所宮城県知事登録　第22210213号

管理建築士	宇都宮　俊 / Shun Utsunomiya 一級建築士　第369398号	工事名称	令和7年度　下高城集会所建築工事	番号	A — 4201
代表設計士	宇都宮　俊 / Shun Utsunomiya 一級建築士　第369398号	図面名称	標準詳細図-1	縮尺	図示（A3）
担当設計士	白鳥　大樹 / Daiki Shiratori 二級建築士　第17398号	設計段階	基本・実施・確認・現場・竣工	日付	2025.01.28

番号	DiF-1	部位・名称	F-2a、2b、2e、2g：シート系仕上げ	縮尺	1：5

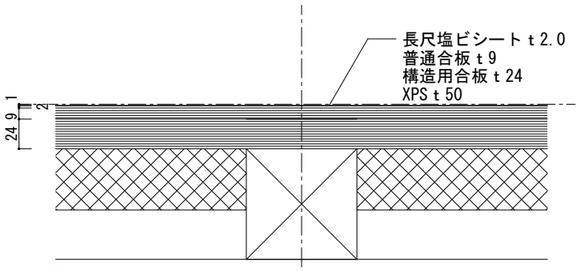

F-2a:長尺ビニル床シートｔ2.0
F-2b:長尺ビニル床シートｔ2.0(抗菌仕様、トイレ用)
F-2e:防滑性長尺ビニル床シートｔ2.0(厨房用)
F-2g:防滑性長尺ビニル床シートｔ2.0(外部用)

番号	DiF-2	部位・名称	F-4b：タイルカーペットｔ6.5	縮尺	1：5

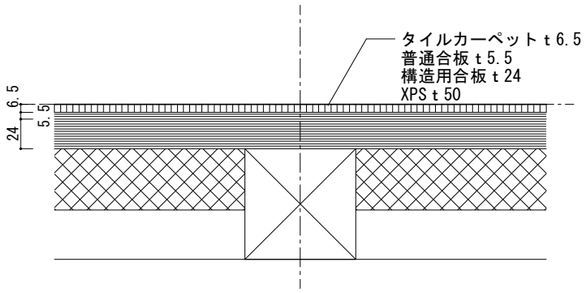

番号	DiF-3	部位・名称	F-5b：複層フローリングｔ12	縮尺	1：5

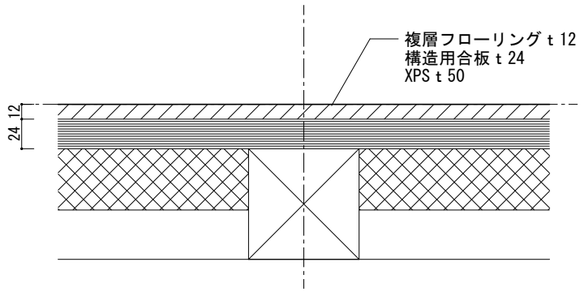

番号	DiF-4	部位・名称	H-2：ビニル巾木	縮尺	1：5

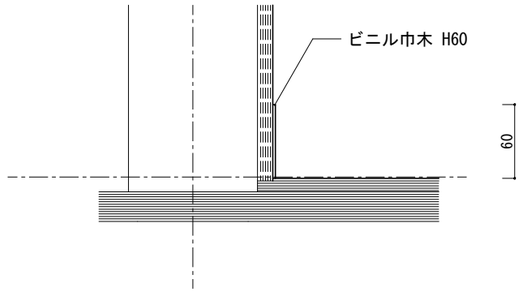

長尺ビニル床シート系ｔ2.0納まり（F-2a,2b,2e,2g）

番号	DiF-5	部位・名称	H-3：木製巾木	縮尺	1：5

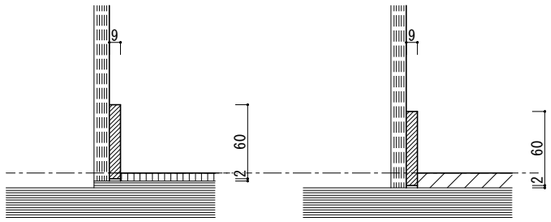

タイルカーペットｔ6.5納まり
(F-4b)

複層フローリングｔ12納まり
(F-5b)

番号	Diw-1	部位・名称	W-2a：ビニルクロス貼り	縮尺	1：5

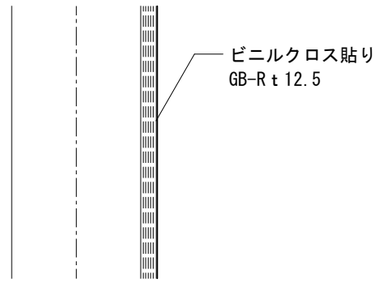

番号	Diw-2	部位・名称	W-4a：不燃ビニルクロス貼り	縮尺	1：5

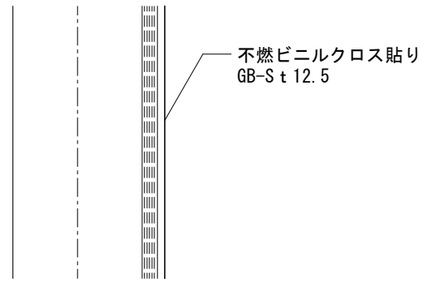

番号	Diw-3	部位・名称	ライニング	縮尺	1：10

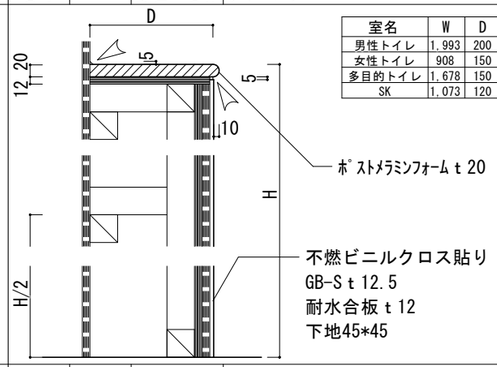

室名	W	D	H	ヶ所	備考
男性トイレ	1,993	200	1,300	1	
女性トイレ	908	150	1,100	1	
多目的トイレ	1,678	150	1,100	1	
SK	1,073	120	1,100	1	

番号	DiC-1	部位・名称	C-4b：GB-Dｔ9.5	縮尺	1：5

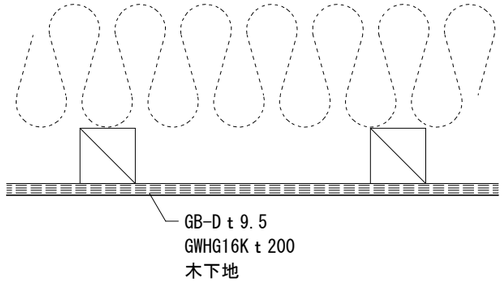

番号	DiC-2	部位・名称	C-3a：ビニルクロス貼り　GB-Rｔ9.5	縮尺	1：5

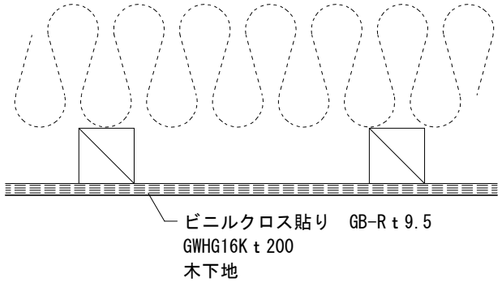

番号	DiC-3	部位・名称	天井見切り-1（C-4b）	縮尺	1：2

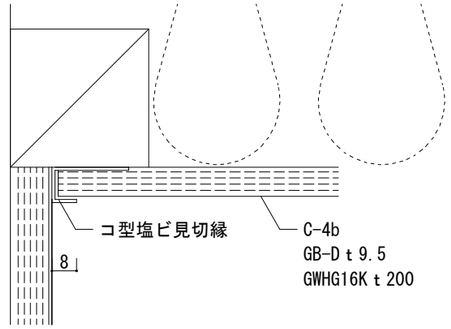

番号	DiC-4	部位・名称	天井見切り-2（C-3a）	縮尺	1：2

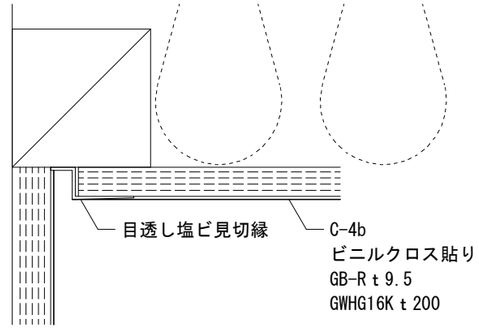

番号	DiC-5	部位・名称	C-4b:天井木下地	縮尺	1：10

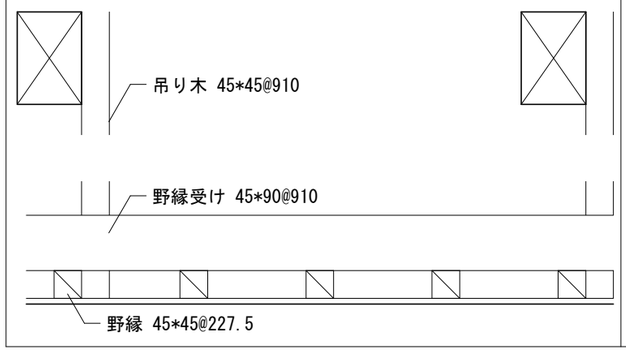

番号	DiC-6	部位・名称	C-3a:天井木下地	縮尺	1：10

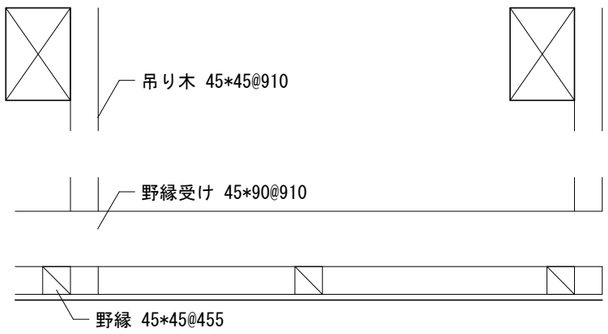

番号	DiC-7	部位・名称	カーテンボックス	縮尺	1：5

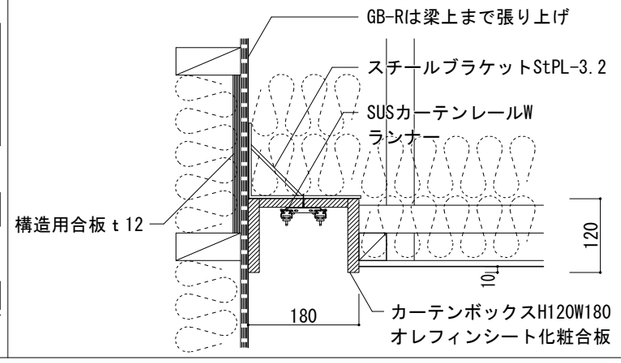

番号		部位・名称		縮尺	

：シーリングを示す。寸法は図示。

UW
宇和建築設計事務所 / UWA, LLC
〒980-0013　宮城県仙台市青葉区花京院2-1-36
TEL 022-706-2683 / FAX 022-774-2039 / MAIL uw@uwaa.co.jp
一級建築士事務所宮城県知事登録　第22210213号

管理建築士	宇都宮　俊 / Shun Utsunomiya 一級建築士　第369398号	工事名称	令和7年度　下高城集会所建築工事	番号	A　一　4202
代表設計士	宇都宮　俊 / Shun Utsunomiya 一級建築士　第369398号	図面名称	標準詳細図-2	縮尺	図示（A3）
担当設計士	白鳥　大樹 / Daiki Shiratori 二級建築士　第17398号	設計段階	基本・実施・確認・現場・竣工	日付	2025.01.28

番号	Dik-1	部位・名称	床点検口：450×450(気密・断熱)	縮尺	1：5

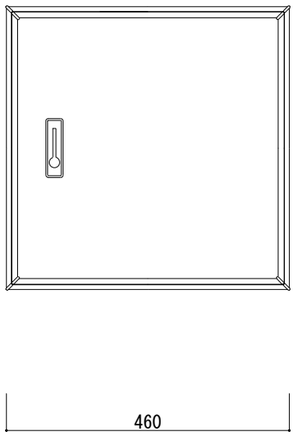

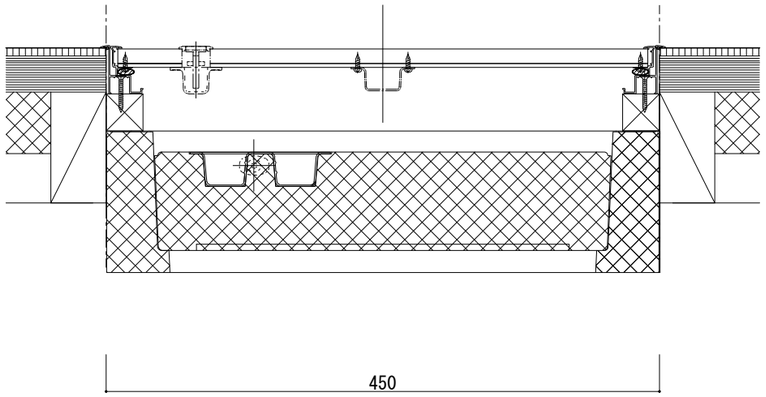

（姿図1/10）

番号	Dik-2	部位・名称	天井点検口：450×450(気密・断熱)	縮尺	1：5

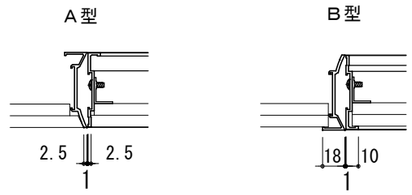

（目地タイプ納まり）

額縁タイプ納まり
（額縁は塗装品とする）

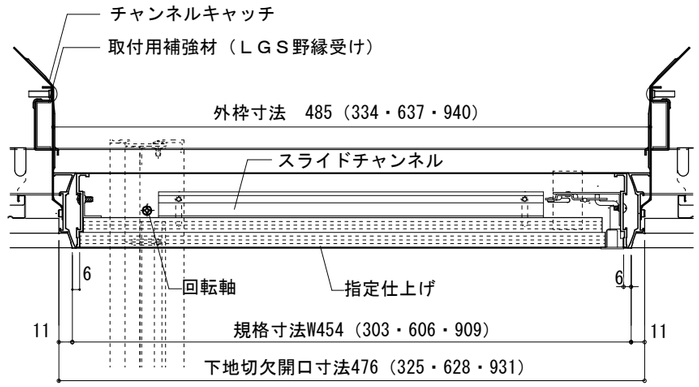

番号	DiC-8	部位・名称	天井開口、天井点検口、開口補強	縮尺	1：30

・野縁を切断する場合(照明器具その他)
野縁受けの持ち出しが300㎜以上の場合は増し吊りを行う

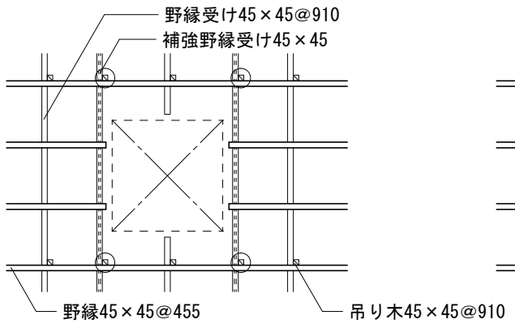

C-4b(廊下)野縁：45×45@227.5

・野縁を切断する場合(照明器具その他)
※小屋組トラス部

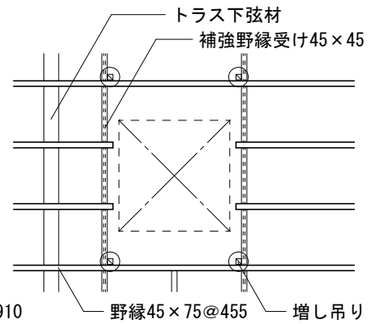

・野縁を切断しない場合(照明器具その他)
野縁受けの持ち出しが300㎜以上の場合は増し吊りを行う

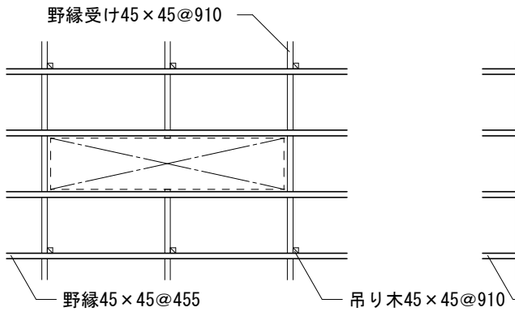

C-4b(廊下)野縁：45×45@227.5

・開口補強A　天井吹出口

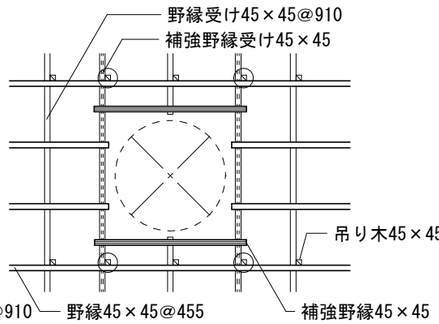

C-4b(廊下)野縁：45×45@227.5

・開口補強B　天井点検口

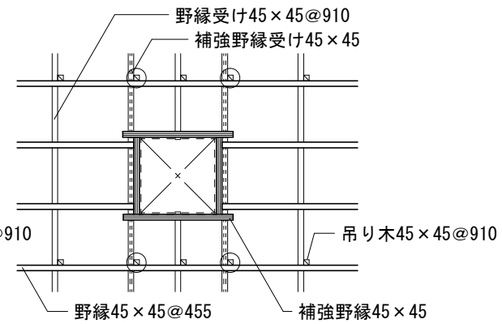

C-4b(廊下)野縁：45×45@227.5

UW
宇和建築設計事務所 / UWA, LLC
〒980-0013　宮城県仙台市青葉区花京院2-1-36
TEL 022-706-2683 / FAX 022-774-2039 / MAIL uw@uwaa.co.jp
一級建築士事務所宮城県知事登録　第22210213号

管理建築士	宇都宮　俊 / Shun Utsunomiya 一級建築士　第369398号	工事名称	令和7年度　下高城集会所建築工事	番号	A ― 4203
代表設計士	宇都宮　俊 / Shun Utsunomiya 一級建築士　第369398号	図面名称	標準詳細図-3	縮尺	図示（A3）
担当設計士	白鳥　大樹 / Daiki Shiratori 二級建築士　第17398号	設計段階	基本・実施・確認・現場・竣工	日付	2025.01.28

番号		部位・名称	北側アプローチ・スロープ部分詳細図-1	縮尺	1：20

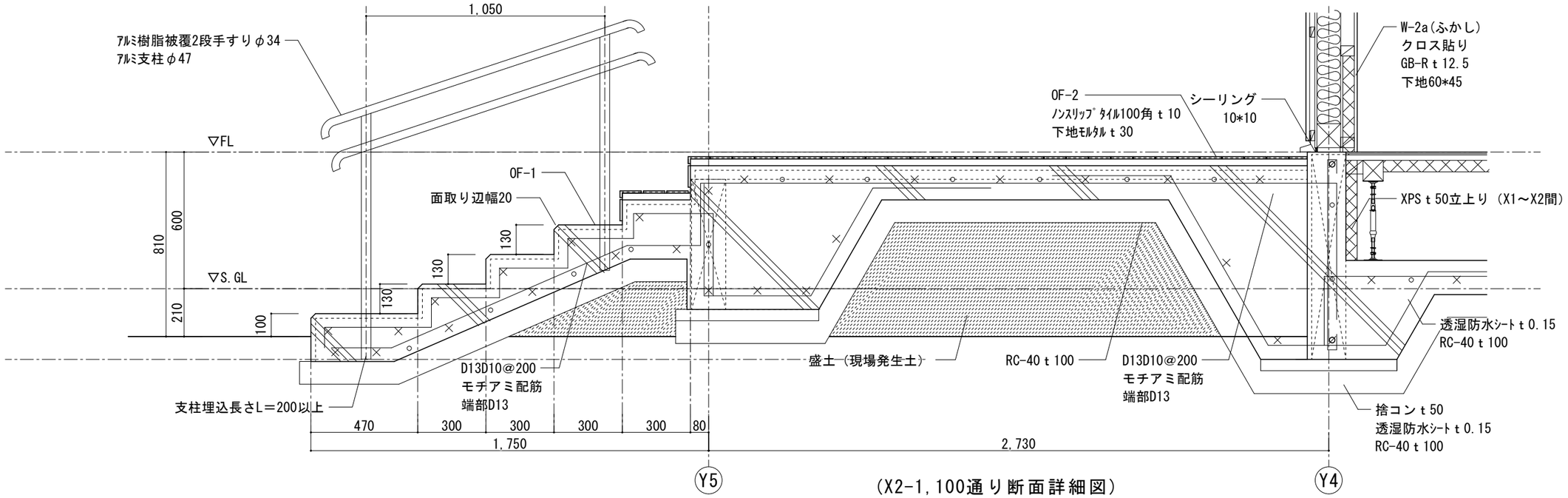

(X2-1,100通り断面詳細図)

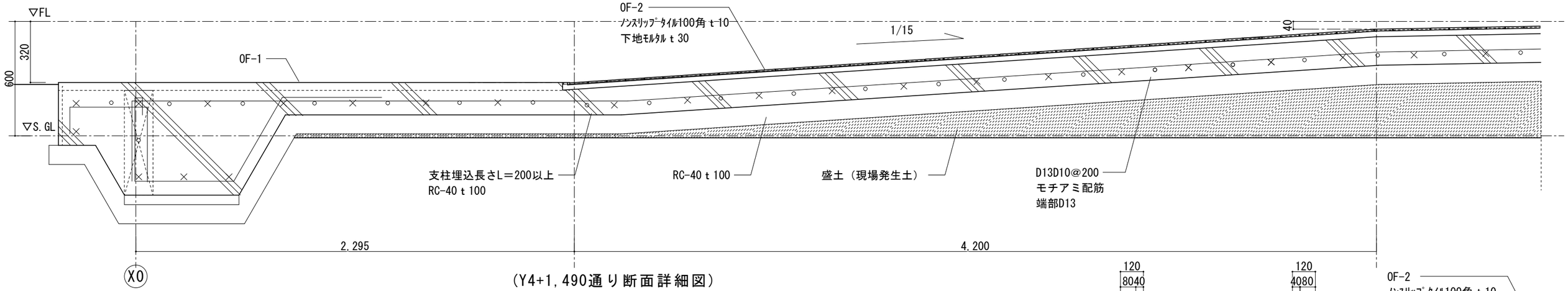

(Y4+1,490通り断面詳細図)

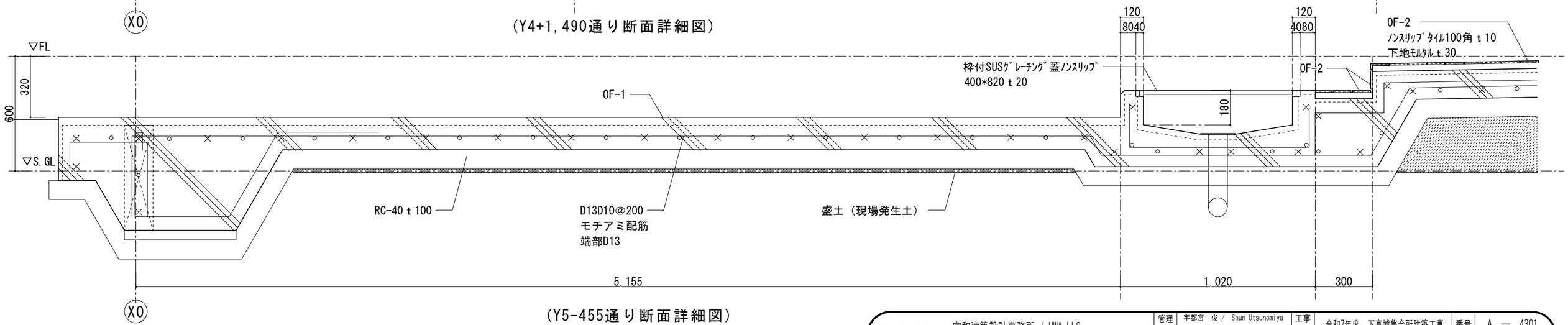

(Y5-455通り断面詳細図)

UW
宇和建築設計事務所 / UWA,LLC
〒980-0013 宮城県仙台市青葉区花京院2-1-36
TEL 022-706-2683 / FAX 022-774-2039 / MAIL uw@uwaa.co.jp
一級建築士事務所宮城県知事登録 第22210213号

管理建築士	宇都宮 俊 / Shun Utsunomiya 一級建築士 第369398号	工事名称	令和7年度 下高城集会所建築工事	番号	A ― 4301
代表設計士	宇都宮 俊 / Shun Utsunomiya 一級建築士 第369398号	図面名称	部分詳細図	縮尺	1:20 (A3)
担当設計士	白鳥 大樹 / Daiki Shiratori 二級建築士 第17398号	設計段階	基本・実施・確認・現場・竣工	日付	2025.01.28

部位・名称　テラス側軒先納め詳細図　縮尺　1：5

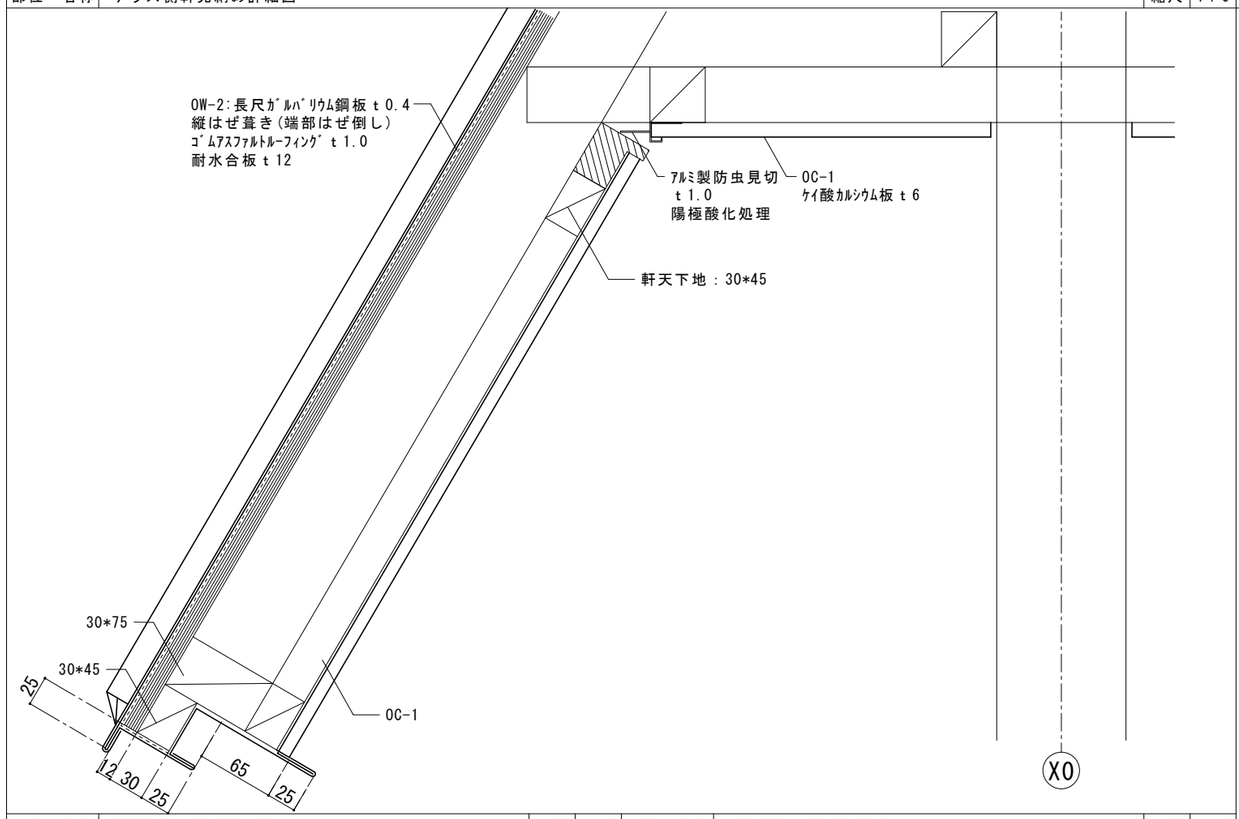

部位・名称　南側ケラバ納め詳細図（Y1通り）　縮尺　1：5

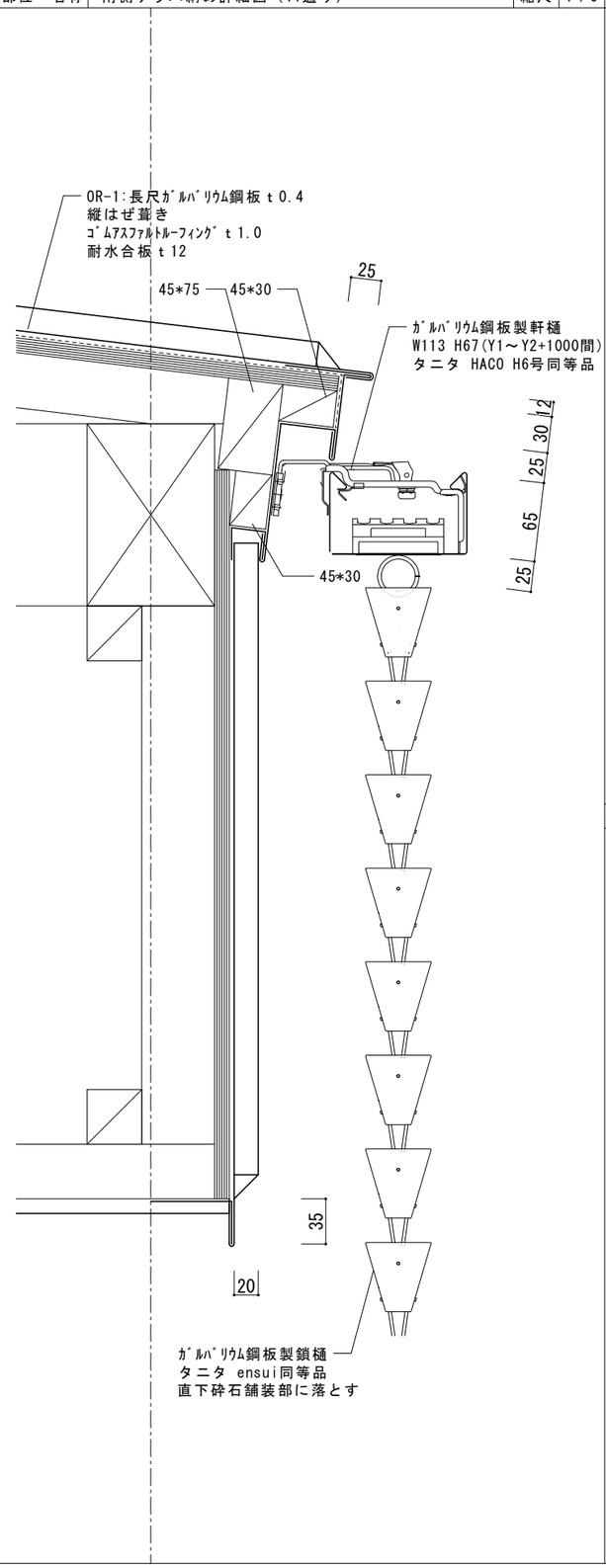

部位・名称　東側軒先納め詳細図　縮尺　1：5

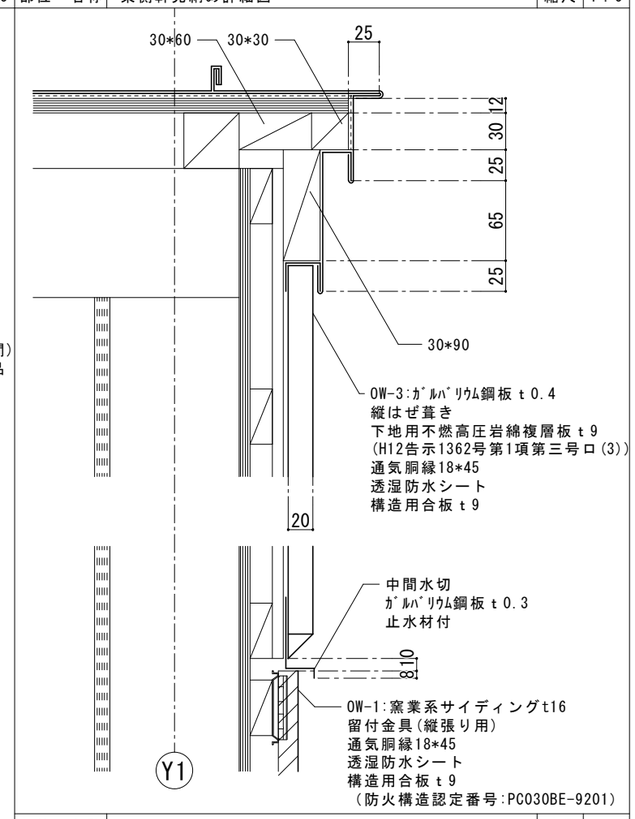

部位・名称　北側けらば納め詳細図　縮尺　1：5

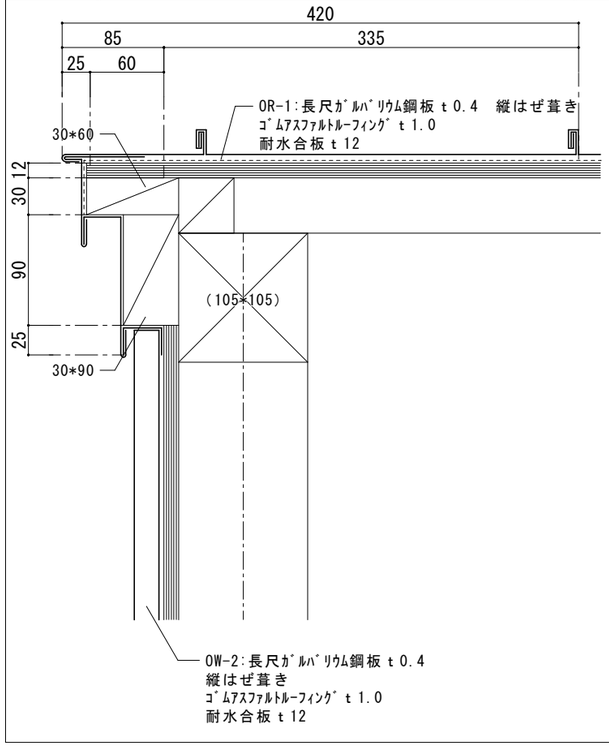

部位・名称　棟納め詳細図（X1通り）　縮尺　1：5

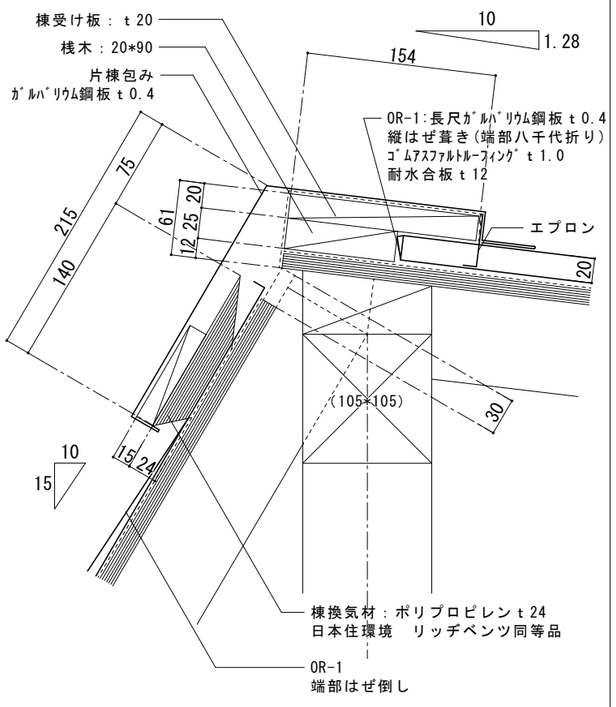

部位・名称　　縮尺

UW
宇和建築設計事務所 / UWA, LLC
〒980-0013　宮城県仙台市青葉区花京院2-1-36
TEL 022-706-2683 / FAX 022-774-2039 / MAIL uw@uwaa.co.jp
一級建築士事務所宮城県知事登録　第22210213号

管理建築士	宇都宮　俊 / Shun Utsunomiya 一級建築士　第369398号	工事名称	令和7年度　下高城集会所建築工事	番号	A — 4302
代表設計士	宇都宮　俊 / Shun Utsunomiya 一級建築士　第369398号	図面名称	屋根詳細図	縮尺	図示 (A3)
担当設計士	白鳥　大樹 / Daiki Shiratori 二級建築士　第17398号	設計段階	基本・実施・確認・現場・竣工	日付	2025.01.28

番号		部位・名称	備品庫　2ヵ所	縮尺	1：30

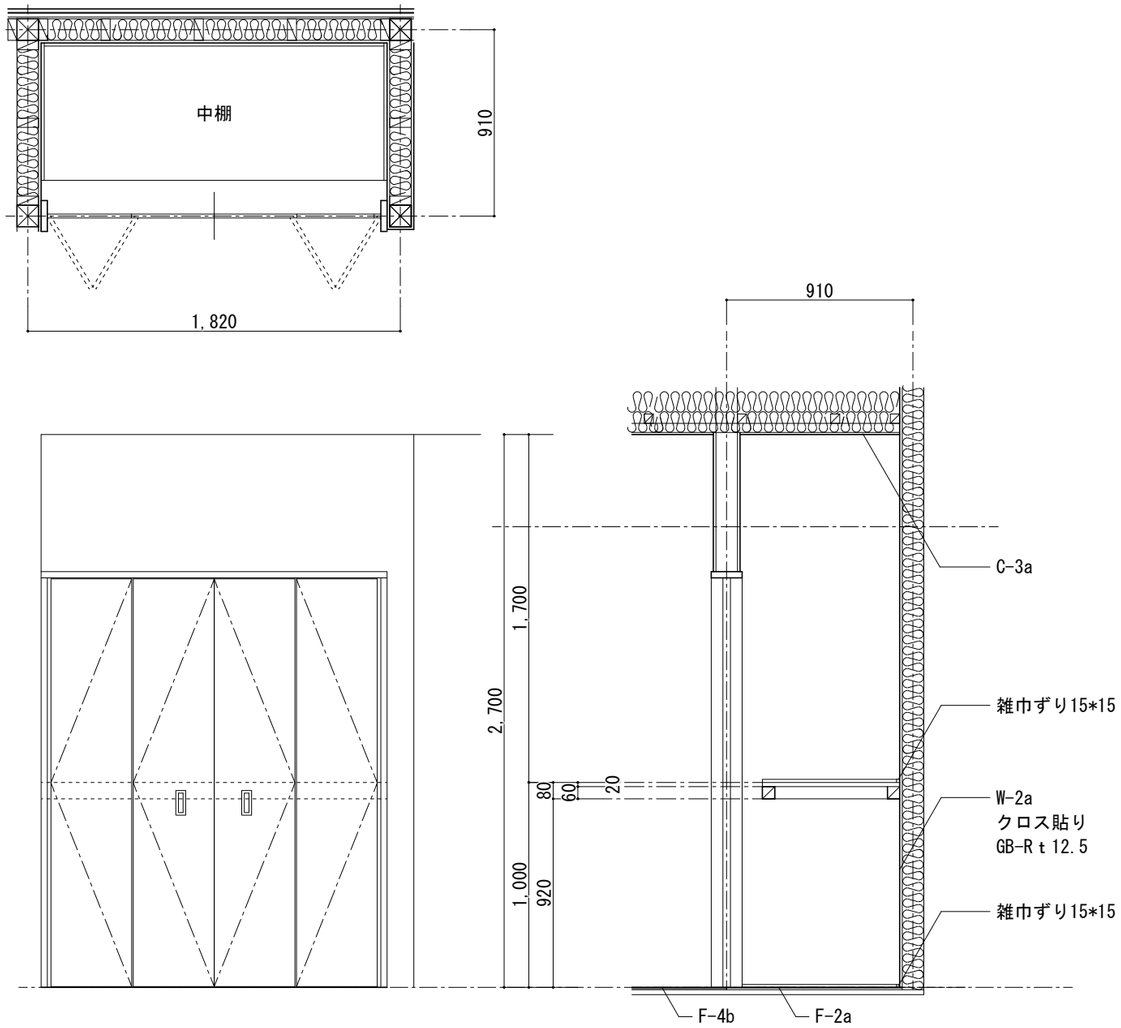

番号		部位・名称	収納（SK横）	縮尺	1：30

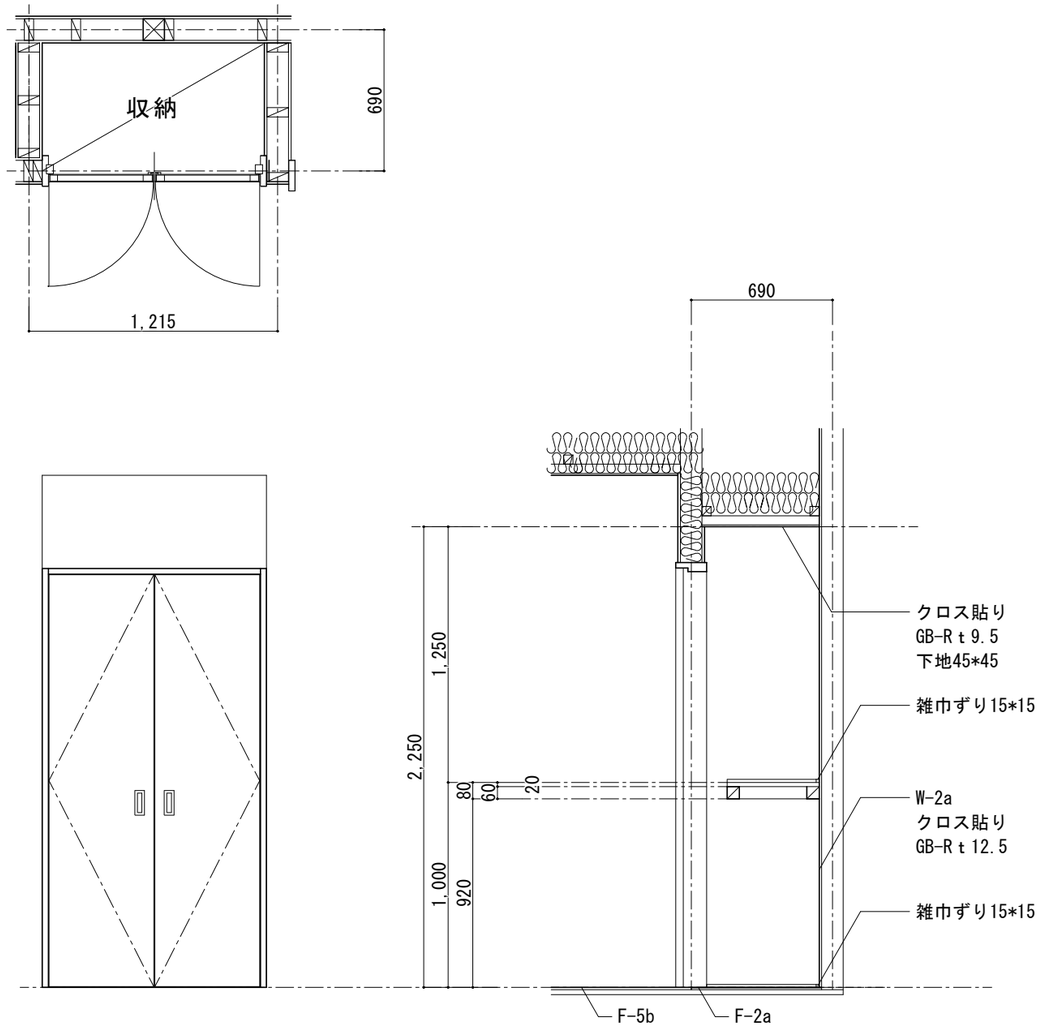

番号		部位・名称	木現し部分（小会議室-会議室間）	縮尺	1：10

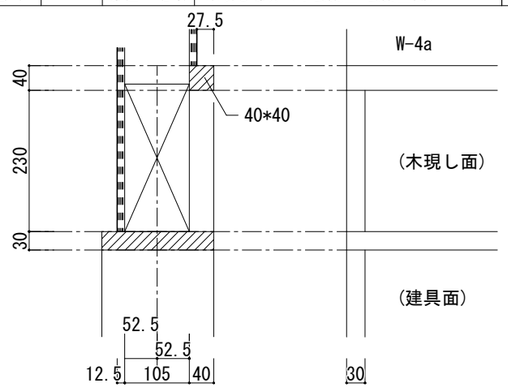

番号		部位・名称	カーテンレール（小会議室）	縮尺	1：5

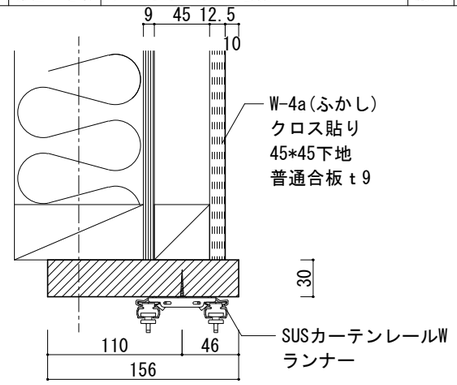

番号		部位・名称	ふかし壁（会議室）	縮尺	

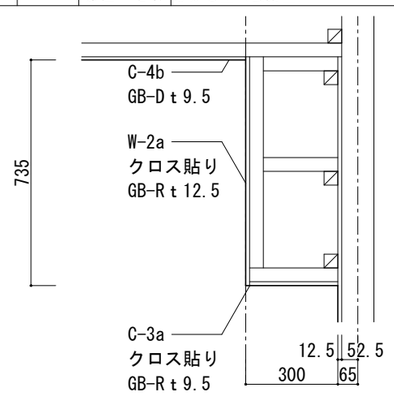

番号		部位・名称	OF-1、OF-2(スロープ)取り合い	縮尺	

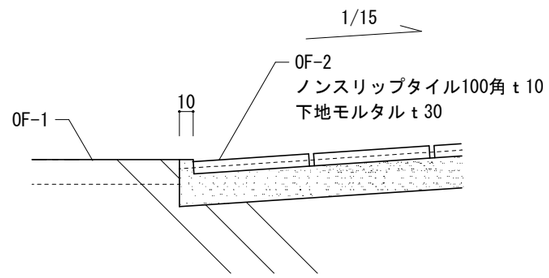

UW
宇和建築設計事務所 / UWA, LLC
〒980-0013　宮城県仙台市青葉区花京院2-1-36
TEL 022-706-2683 / FAX 022-774-2039 / MAIL uw@uwaa.co.jp
一級建築士事務所宮城県知事登録　第22210213号

管理建築士	宇都宮　俊 / Shun Utsunomiya 一級建築士　第369398号	工事名称	令和7年度　下高城集会所建築工事	番号	A — 4401
代表設計士	宇都宮　俊 / Shun Utsunomiya 一級建築士　第369398号	図面名称	雑詳細図	縮尺	図示（A3）
担当設計士	白鳥　大樹 / Daiki Shiratori 二級建築士　第17398号	設計段階	基本・実施・確認・現場・竣工	日付	2025.01.28

番号	U-1	部位・名称	屋内廊下手すり	縮尺	1：10

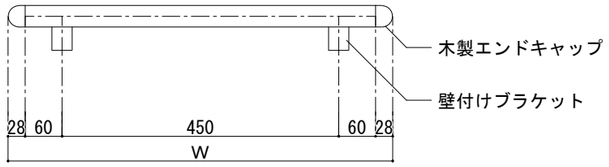

（平面図）

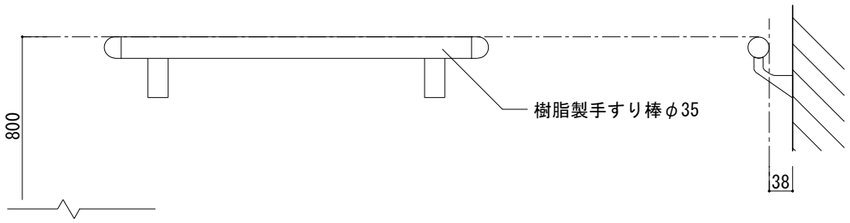

（姿図）

※壁付けブラケットは間柱位置に取り付けること

番号	U-2	部位・名称	屋内マグネット掲示板	縮尺	1：20

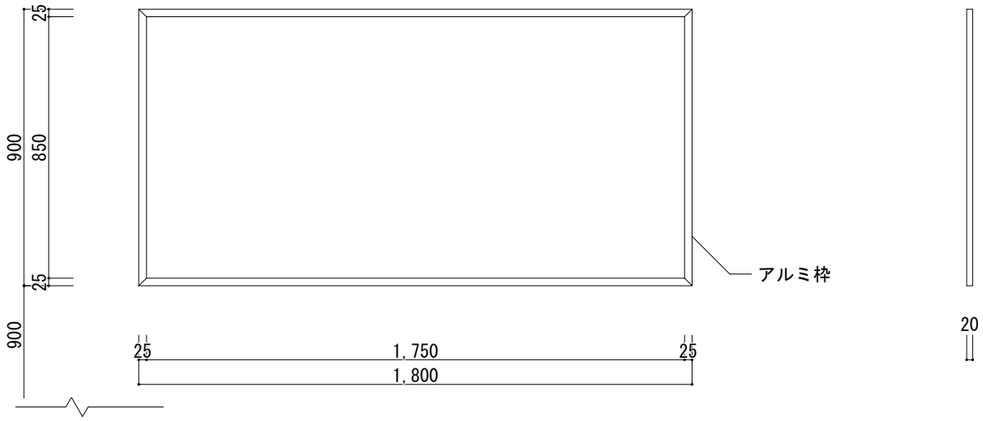

番号	U-3	部位・名称	パブリック用はね上げ手すり（可動式）	縮尺	1：10

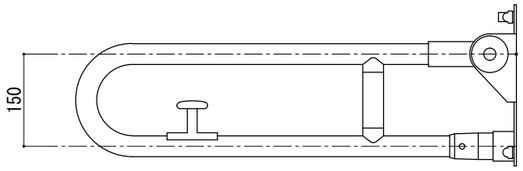

（姿図）

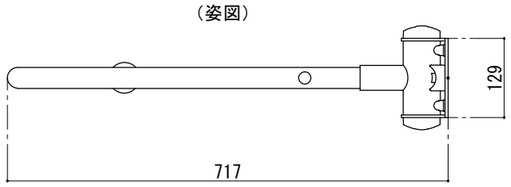

（平面図）

番号	U-4	部位・名称	パブリック用L型手すり	縮尺	1：20

（平面図）

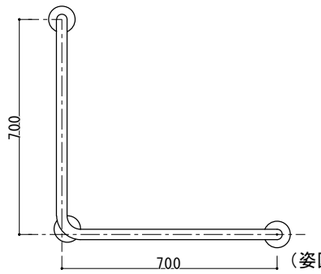

（姿図）

番号	U-5	部位・名称	パブリック用小便器手すり	縮尺	1：20

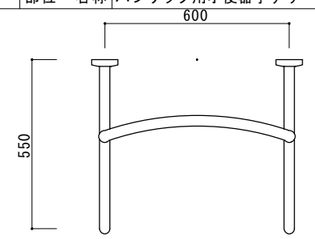

（平面図）

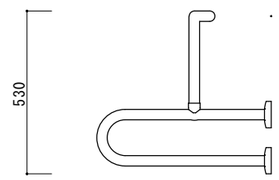

（姿図）

番号	U-6	部位・名称	化粧鏡（耐食鏡）	縮尺	1：10

設置室	サイズ	ヵ所	備考
女性トイレ	450*600	×1	H1：250
男性トイレ	450*600	×1	H2：600
多目的トイレ	600*900	×1	100

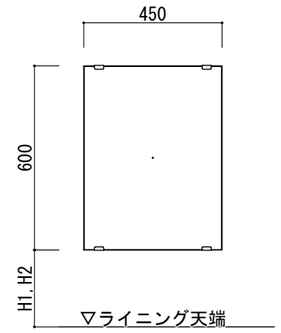

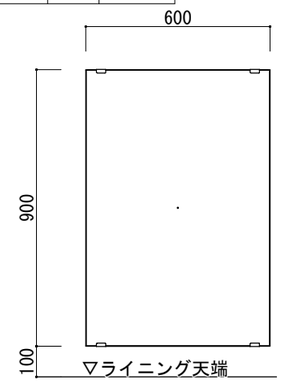

番号	S-1	部位・名称	施設名サイン	縮尺	1：10

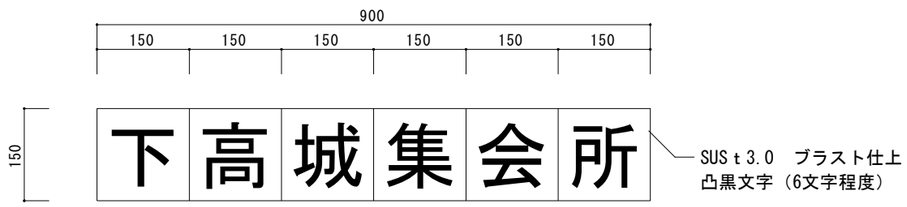

番号	S-2	部位・名称	ピクト+室名サイン（突き出し）	縮尺	1：5

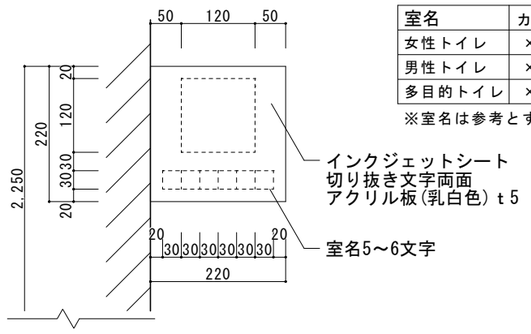

室名	ヵ所
女性トイレ	×1
男性トイレ	×1
多目的トイレ	×1

※室名は参考とする

番号		部位・名称		縮尺	

UW
宇和建築設計事務所 / UWA, LLC
〒980-0013　宮城県仙台市青葉区花京院2-1-36
TEL 022-706-2683 / FAX 022-774-2039 / MAIL uw@uwaa.co.jp
一級建築士事務所宮城県知事登録　第22210213号

管理建築士	宇都宮　俊 / Shun Utsunomiya 一級建築士　第369398号	工事名称	令和7年度　下高城集会所建築工事	番号	A ― 4402
代表設計士	宇都宮　俊 / Shun Utsunomiya 一級建築士　第369398号	図面名称	雑金物姿図、サイン図	縮尺	図示（A3）
担当設計士	白鳥　大樹 / Daiki Shiratori 二級建築士　第17398号	設計段階	基本・実施・確認・現場・竣工	日付	2025.01.28

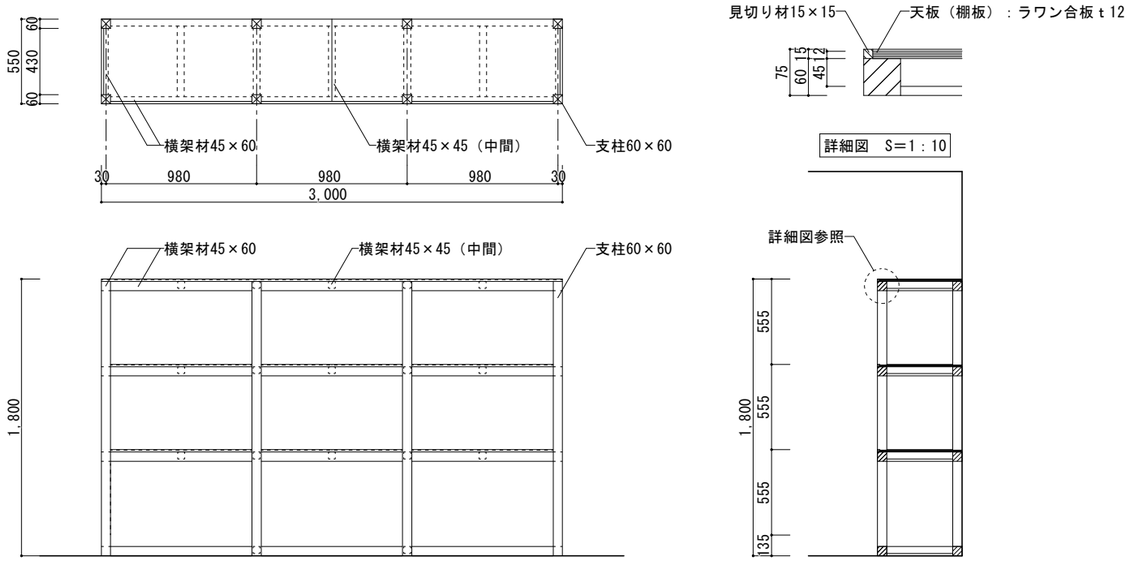

符号	F-1	仕様	本体：スギ
家具名称	倉庫棚		天板：ラワン合板　棚板：ラワン合板
施工場所	倉庫		仕上：木材保護塗料
数量	1		金物：—
備考			備考：

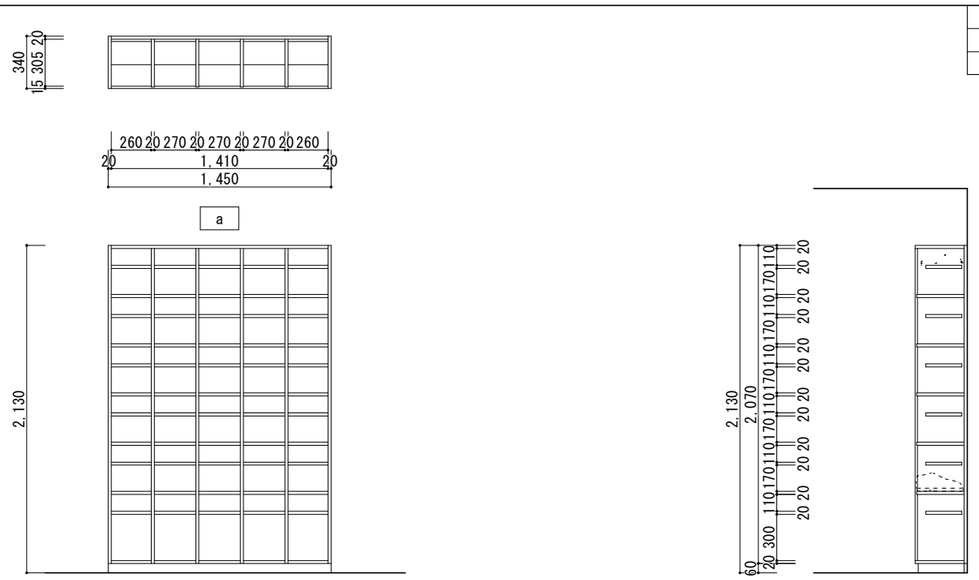

数量			
	タテ	ヨコ	計
a	5	6	60

符号	F-2	仕様	本体：パーティクルボード芯低圧メラミン化粧板ｔ20　小口：ソフトエッジ（本体同色）
家具名称	靴棚		天板：同上　棚板：同上
施工場所	a:風除室、廊下		仕上：—
数量	a:2		金物：—
備考			備考：

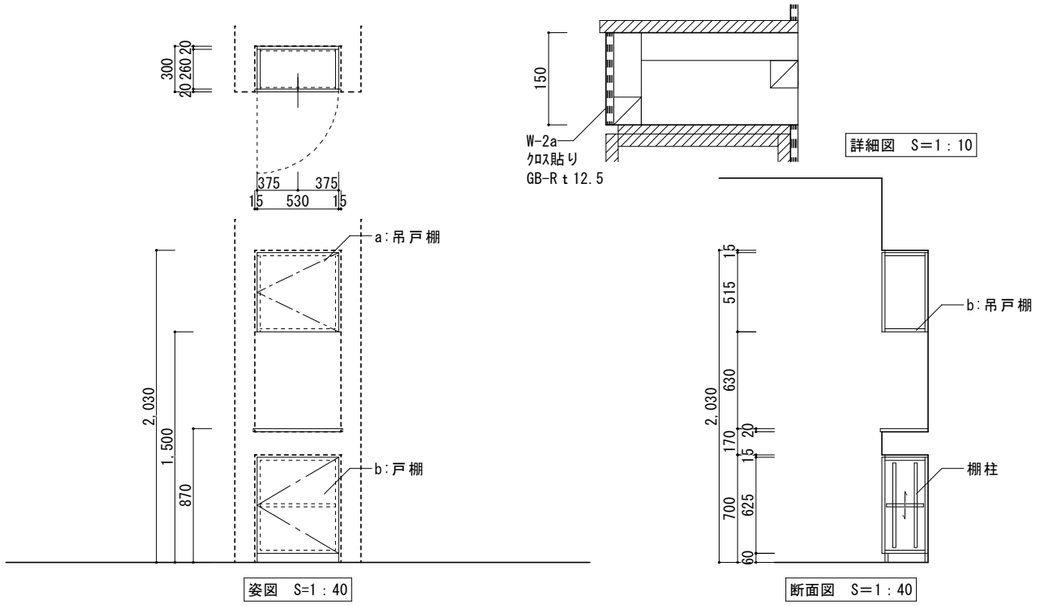

符号	F-3	仕様	本体：パーティクルボード芯低圧メラミン化粧板ｔ20　小口：ソフトエッジ（本体同色）
家具名称	a:吊戸棚、b:戸棚		天板：同上　棚板：同上
施工場所	廊下		仕上：—
数量	1		金物：スライド丁番、棚柱、耐震ラッチ、プッシュつまみ
備考			備考：

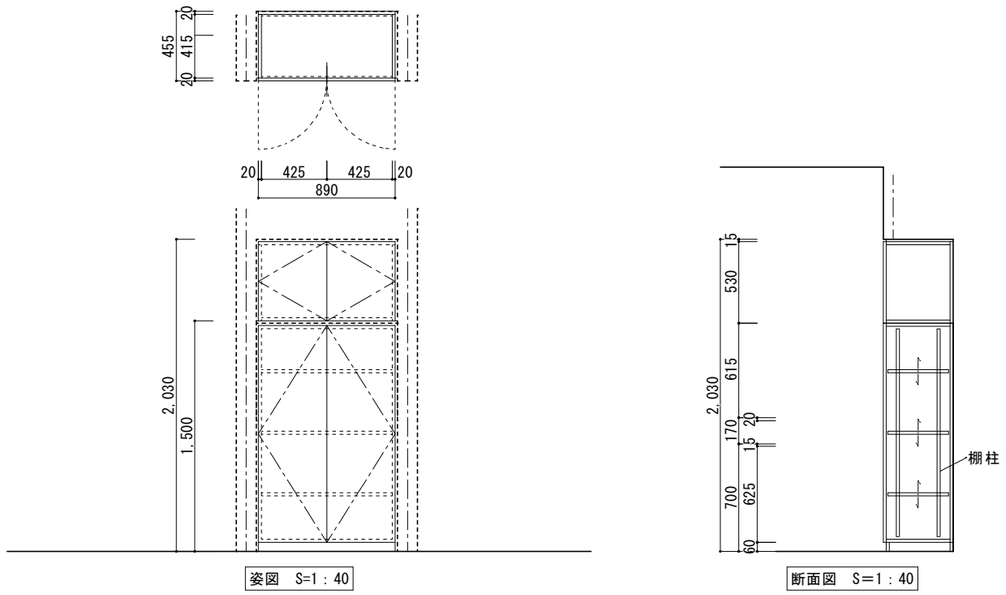

符号	F-4	仕様	本体：パーティクルボード芯低圧メラミン化粧板ｔ20　小口：ソフトエッジ（本体同色）
家具名称	戸棚		天板：同上　棚板：同上
施工場所	廊下		仕上：—
数量	1		金物：スライド丁番、棚柱、プッシュつまみ
備考			備考：

※-1：壁とのクリアランス部は、家具同材でふさぐこと。位置は台輪面同面
※-2：背板は特記なき限りポリ合板とする。
※-3：家具は、床面・壁面にしっかり固定すること。（家具固定部の壁面には間柱間に合板ｔ12を張ること）

UW
宇和建築設計事務所 / UWA,LLC
〒980-0013　宮城県仙台市青葉区花京院2-1-36
TEL 022-706-2683 / FAX 022-774-2039 / MAIL uw@uwaa.co.jp
一級建築士事務所宮城県知事登録　第22210213号

管理建築士	宇都宮　俊 / Shun Utsunomiya 一級建築士　第369398号	工事名称	令和7年度　下高城集会所建築工事	番号	A — 4403
代表設計士	宇都宮　俊 / Shun Utsunomiya 一級建築士　第369398号	図面名称	家具図-1	縮尺	1:40 (A3)
担当設計士	白鳥　大樹 / Daiki Shiratori 二級建築士　第17398号	設計段階	基本・実施・確認・現場・竣工	日付	2025.01.28

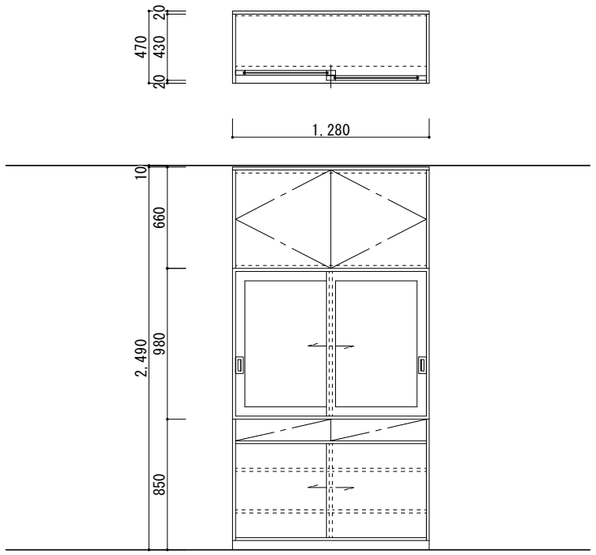

姿図　S=1：40

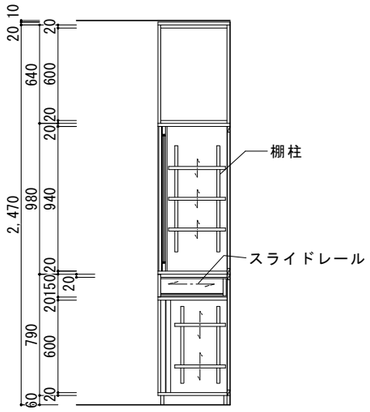

断面図　S＝1：40

符号	F-5	仕様	本体：パーティクルボード芯低圧メラミン化粧板ｔ20　小口：ソフトエッジ（本体同色）
家具名称	食器棚		ｐ扉：同上、ポリカーボネートｔ6　天板：同上　棚板：同上　裏板・台輪：ポリエステル化粧合板ｔ4.0
施工場所	調理室		仕上：—
数量	2		金物：スライド丁番、耐震ラッチ、引き戸用耐震ラッチ、ラッチ付き引手、レール、戸車、棚柱、スライドレール
備考			備考：

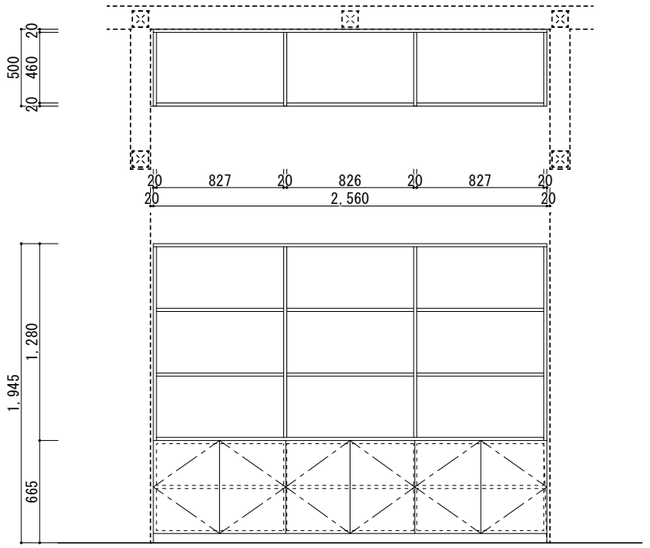

姿図　S=1：40

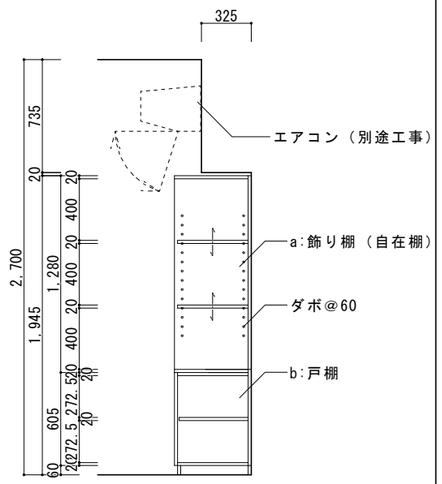

断面図　S＝1：40

符号	F-6	仕様	本体：パーティクルボード芯低圧メラミン化粧板ｔ20　小口：ソフトエッジ（本体同色）
家具名称	飾り棚、棚		天板：同上　棚板：同上
施工場所	会議室		仕上：—
数量	1		金物：ダボ、スライド丁番、耐震ラッチ、プッシュつまみ
備考			備考：

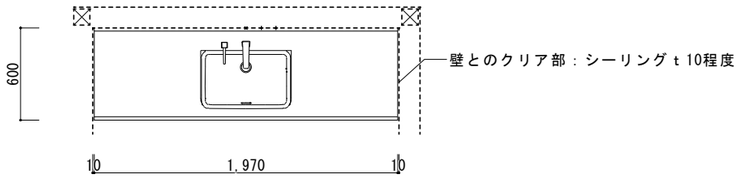

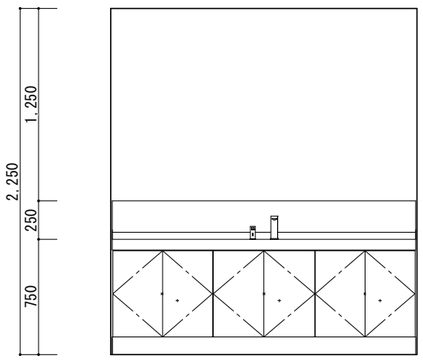

姿図　S=1：40

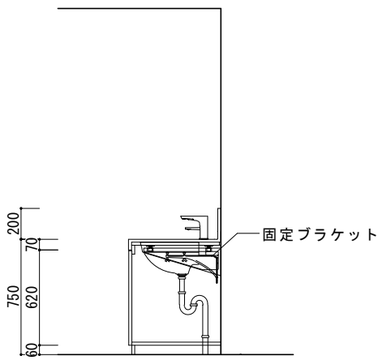

断面図　S＝1：40

符号	F-7	仕様	本体：メラミンポストフォームｔ20、パーティクルボード芯低圧メラミン化粧板ｔ20　小口ソフトエッジ（本体同色）
家具名称	洗面ｱﾝﾀﾞｰｶｳﾝﾀｰ		側板・扉：パーティクルボード芯低圧メラミン化粧板
施工場所	男性トイレ		仕上：—
数量	1		金物：固定ブラケット、スライド丁番
備考			備考：衛生器具、給排水配管は設備工事

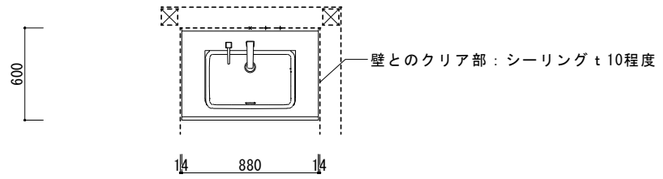

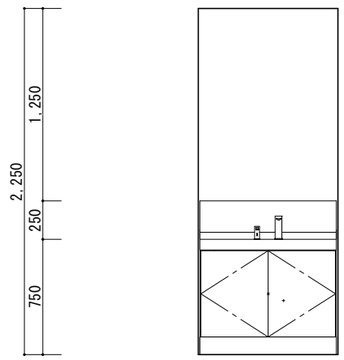

姿図　S=1：40

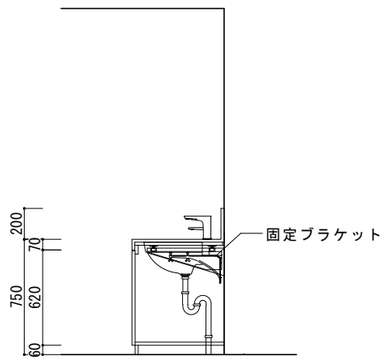

断面図　S＝1：40

符号	F-8	仕様	本体：メラミンポストフォームｔ20、パーティクルボード芯低圧メラミン化粧板ｔ20　小口ソフトエッジ（本体同色）
家具名称	洗面ｱﾝﾀﾞｰｶｳﾝﾀｰ		側板・扉：パーティクルボード芯低圧メラミン化粧板
施工場所	女性トイレ		仕上：—
数量	1		金物：固定ブラケット、スライド丁番
備考			備考：衛生器具、給排水配管は設備工事

※-1：壁とのクリアランス部は、家具同材でふさぐこと。位置は台輪面同面
※-2：背板は特記なき限りポリ合板とする。
※-3：家具は、床面・壁面にしっかり固定すること。（家具固定部の壁面には間柱間に合板ｔ12を張ること）

UW
宇和建築設計事務所 / UWA, LLC
〒980-0013　宮城県仙台市青葉区花京院2-1-36
TEL 022-706-2683 / FAX 022-774-2039 / MAIL uw@uwaa.co.jp
一級建築士事務所宮城県知事登録　第22210213号

管理建築士	宇都宮　俊 / Shun Utsunomiya 一級建築士　第369398号	工事名称	令和7年度　下高城集会所建築工事	番号	A — 4404
代表設計士	宇都宮　俊 / Shun Utsunomiya 一級建築士　第369398号	図面名称	家具図-2	縮尺	1:40 (A3)
担当設計士	白鳥　大樹 / Daiki Shiratori 二級建築士　第17398号	設計段階	基本・実施・確認・現場・竣工	日付	2025.01.28

No.	品名	形式	台数	寸法(mm) W	寸法(mm) D	寸法(mm) H	配管口径(A) 給水	配管口径(A) 給湯	配管口径(A) 排水 機器側	配管口径(A) 排水 設備側	LPG 口径 A	LPG kW	電気(50Hz,kW) 単相100V	電気(50Hz,kW) 単相200V	電気(50Hz,kW) 三相200V	フード	備考
-	< 新規 >																
1	一槽シンク	H1S-97FH-B	1	900	750	850	15	15	40	50							
2	引出付キャビネットテーブル(引戸式)		1	1800	900	850											引出し8個　扉引戸式 中棚2分割脚 6本
3	ワークテーブル	HWT-156BH-B	1	1500	600	850											
4	ワークテーブル		1	650	650	850											バックガード厚み60㎜/80㎜
5	一槽テーブル付シンク		1	1800	600	850	15	15	40	50							バックガード厚さ80㎜
6	ワークテーブル		1	700	600	850											バックガード厚80㎜
7	コンロテーブル		1	650	600	650											両側袖付　バックガード厚80㎜
8	コンロテーブル		1	750	600	650											両側袖付　バックガード厚80㎜
9	ガスコンロ	FGTC45-45	1	450	450	200					φ9.5	11.9				GF	
10	ワークテーブル		1	300	600	850											バックガード厚80㎜　現寸合わせ
合計												18	0.272				

UW
宇和建築設計事務所 / UWA,LLC
〒980-0013 宮城県仙台市青葉区花京院2-1-36
TEL 022-706-2683 / FAX 022-774-2039 / MAIL uw@uwaa.co.jp
一級建築士事務所宮城県知事登録 第22210213号

管理建築士	宇都宮 俊 / Shun Utsunomiya 一級建築士 第369398号	工事名称	令和7年度 下高城集会所建築工事	番号	A — 4501
代表設計士	宇都宮 俊 / Shun Utsunomiya 一級建築士 第369398号	図面名称	調理室機器リスト	縮尺	-(A3)
担当設計士	白鳥 大樹 / Daiki Shiratori 二級建築士 第17398号	設計段階	基本・実施・確認・現場・竣工	日付	2025.01.28